GARANTI®
AUTOPARTS

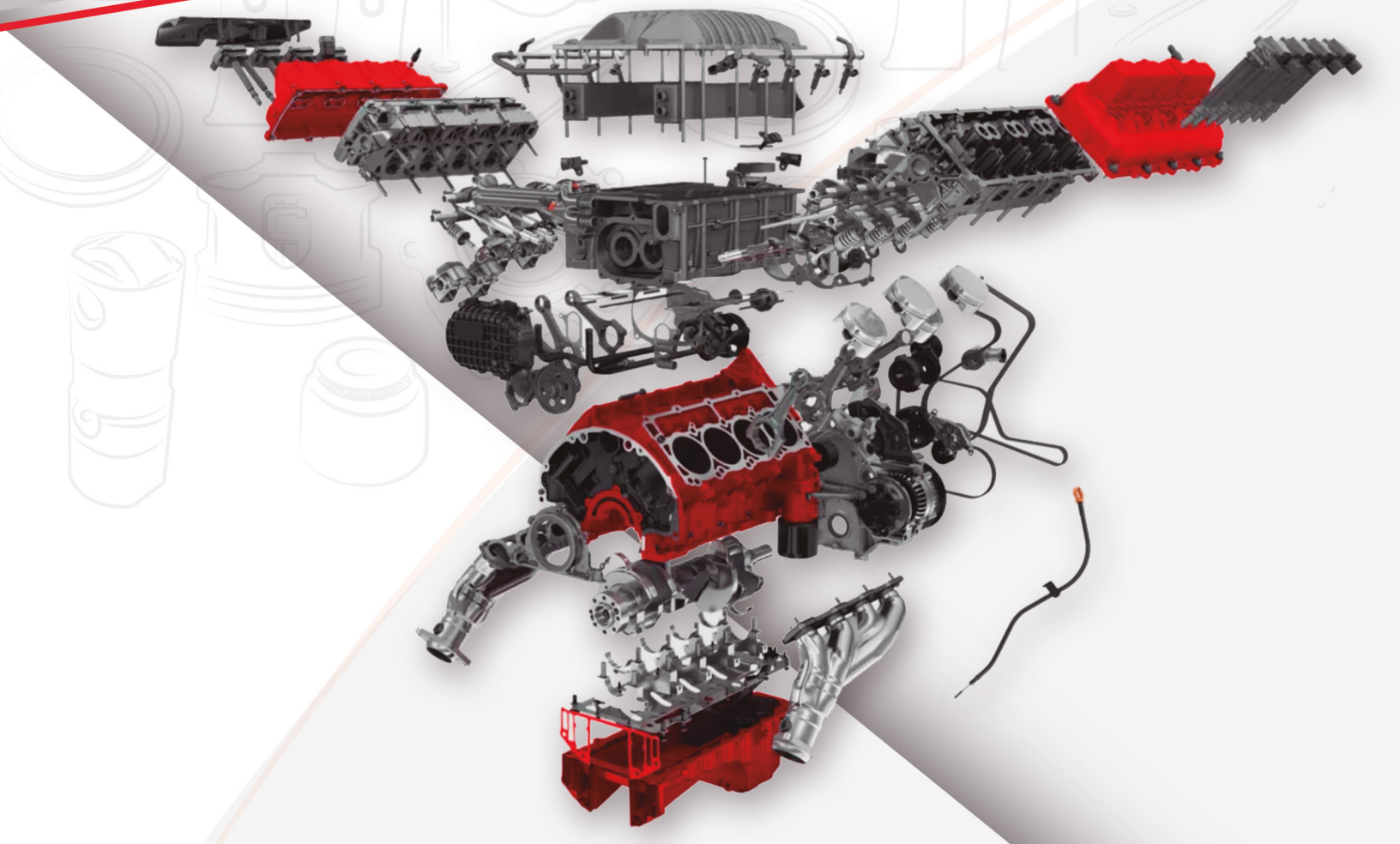

Motor

Distribución y Enfriamiento

BALATAS

Empaques

Frenos

GARANTI®
AUTOPARTS

SUCURSALES



Los Mochis, Sinaloa.
Tel. 01 (668) 1761 652

Chihuahua, Chihuahua.
Tel. 01 (614) 4106 068

Monterrey, Nuevo León.
Tel. 01 (81) 8373 9279

Guadalajara, Jalisco.
Tel. 01 (33) 3838 7750

Corregidora, Querétaro.
Tel. 01 (442) 2255 798

Toluca, Estado de Mexico.
Tel. 01 (722) 2154 376

Jiutepec, Cuernavaca.
Tel. 01 (777) 2215 869

Tijuana, Baja California.
Tel. 01 (664) 6389 119

Mexicali, Baja California.
Tel. 01 (686)5561 907

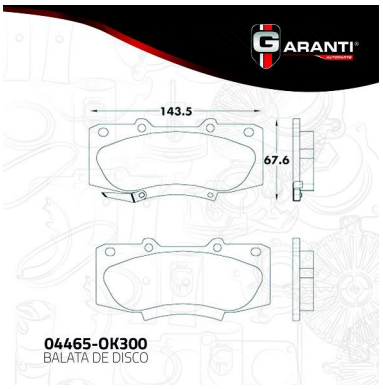

04465-OK300.jpg

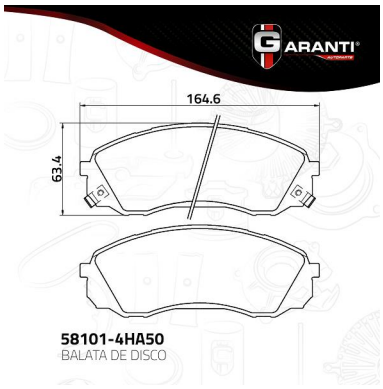

58101-4HA50.jpg

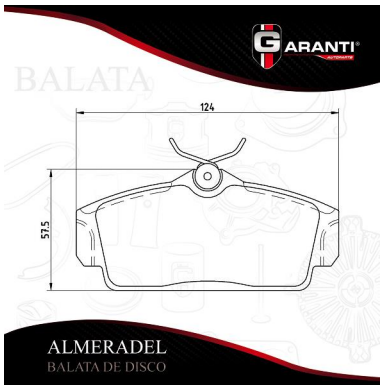

ALMERADEL.jpg

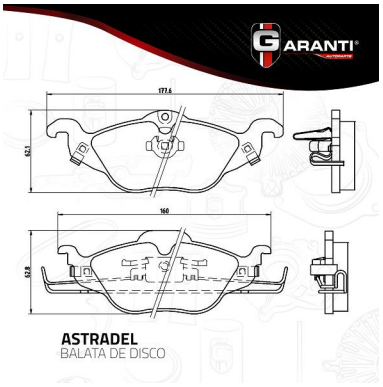

ASTRADEL.jpg



ASTRATRAS.jpg

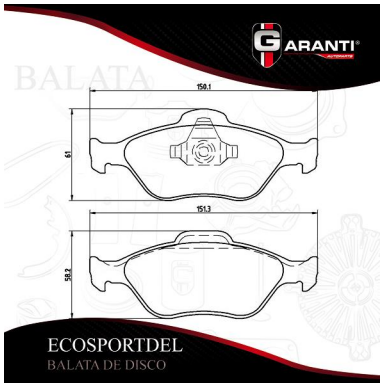

ECOSPORTDEL.jpg

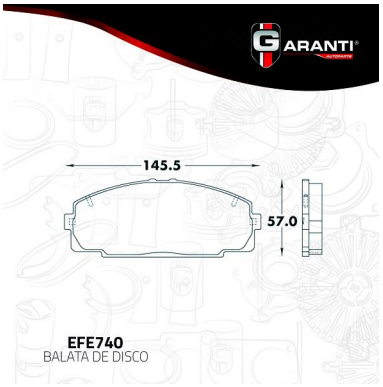

EFE740.jpg



F278.jpg

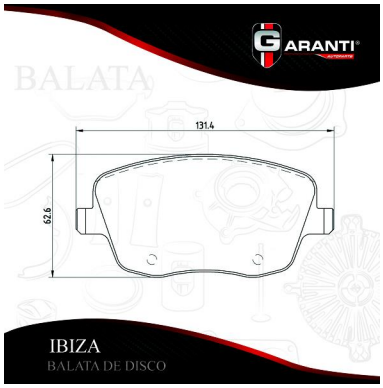

IBIZA.jpg

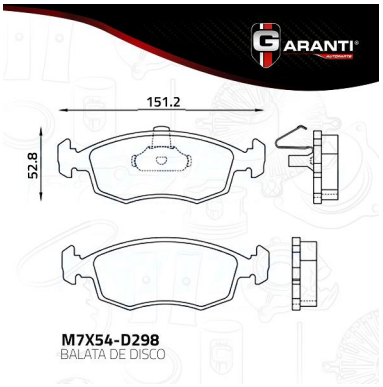

M7X54-D298.jpg

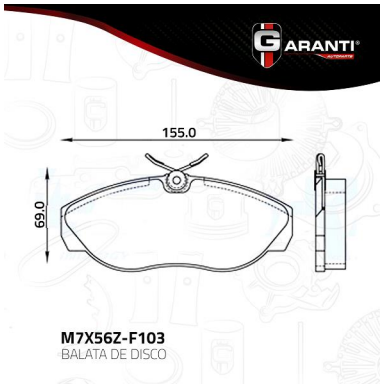

M7X56Z-F103.jpg

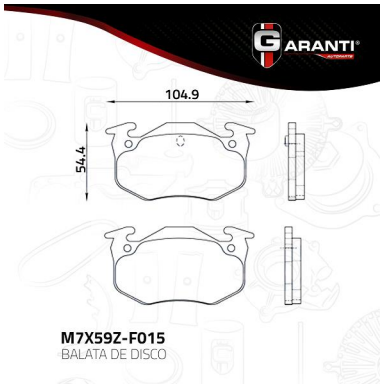

M7X59Z-F015.jpg

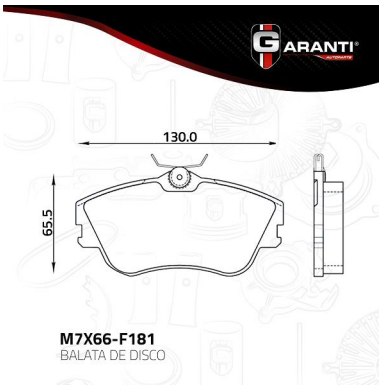

M7X66-F181.jpg

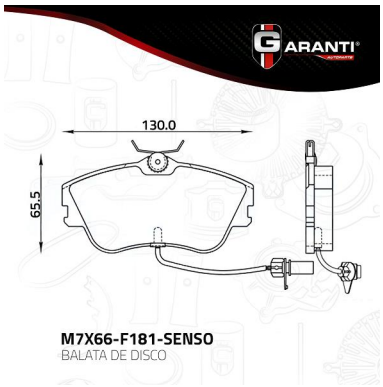

M7X66-F181-SENSO.jpg

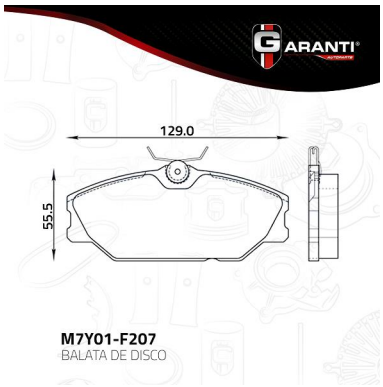

M7Y01-F207.jpg

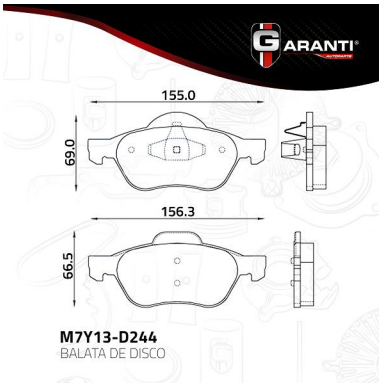

M7Y13-D244.jpg

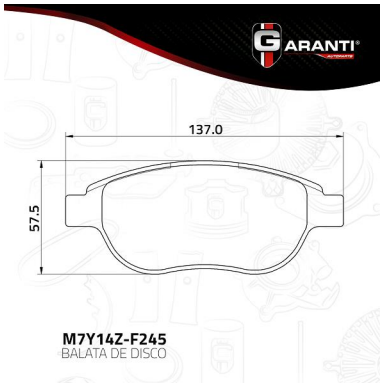

M7Y14Z-F245.jpg

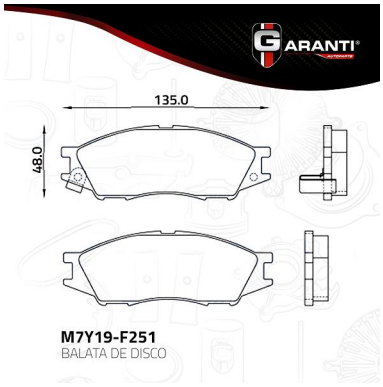

M7Y19-F251.jpg

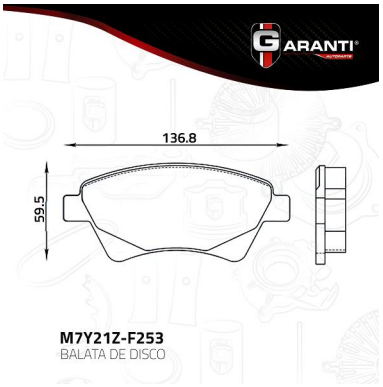

M7Y21Z-F253.jpg

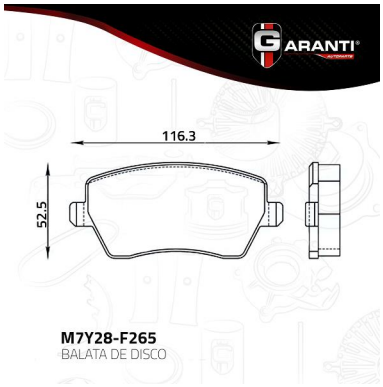

M7Y28-F265.jpg

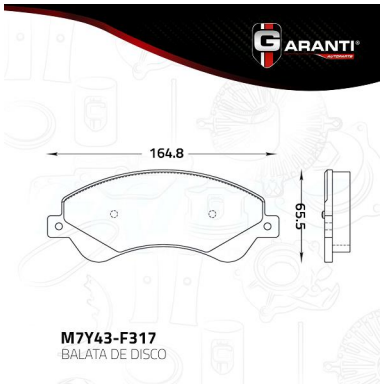

M7Y43-F317.jpg

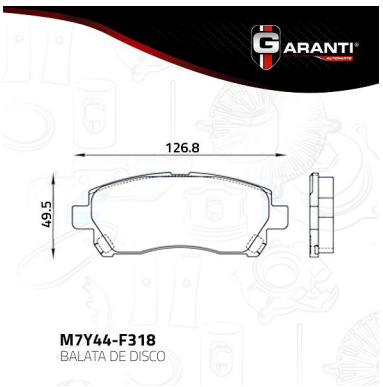

M7Y44-F318.jpg



M7Y45-F319.jpg

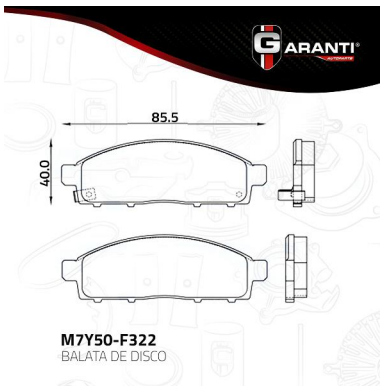

M7Y50-F322.jpg

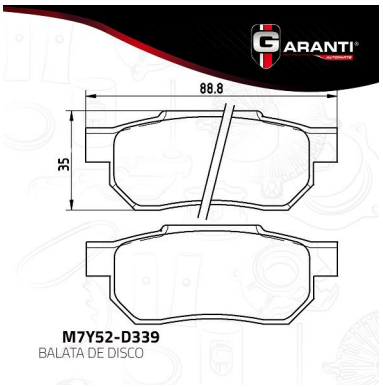

M7Y52-D339.jpg

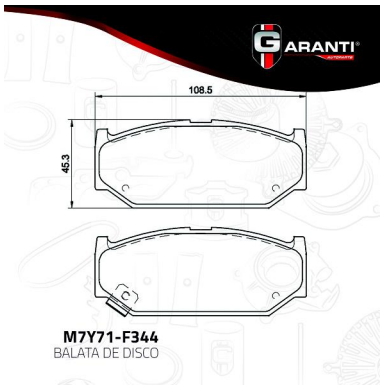

M7Y71-F344.jpg

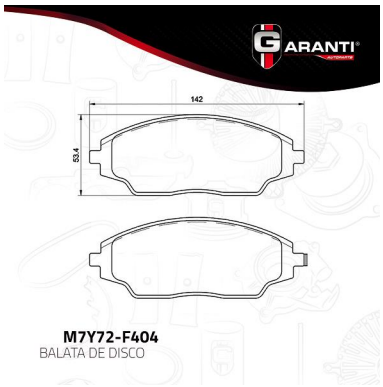

M7Y72-F404.jpg

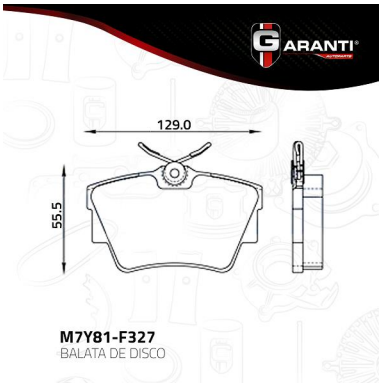

M7Y81-F327.jpg

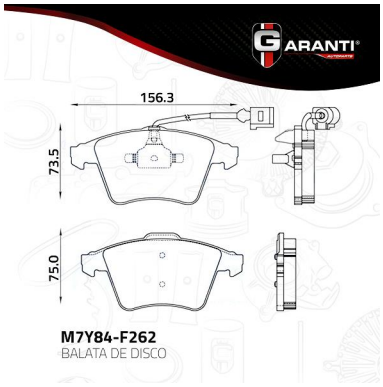

M7Y84-F262.jpg

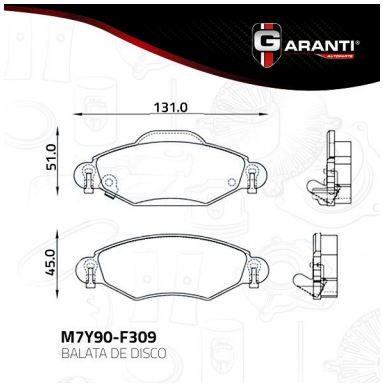

M7Y90-F309.jpg

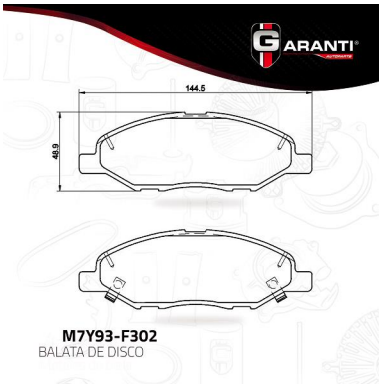

M7Y93-F302.jpg

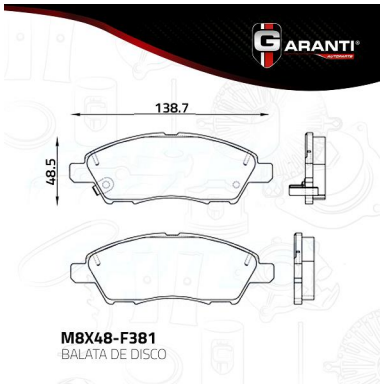

M8X48-F381.jpg

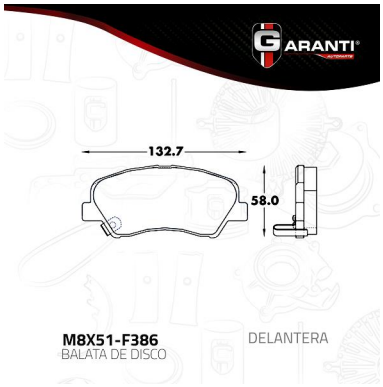

M8X51-F386.jpg

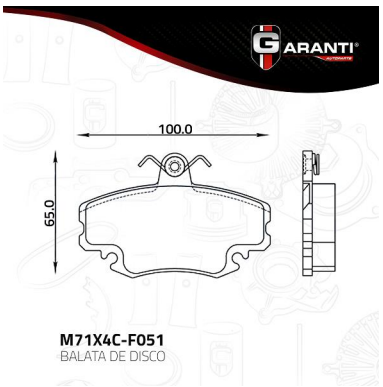

M71X4C-F051.jpg

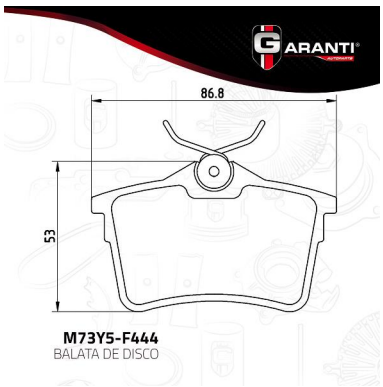

M73Y5-F444.jpg

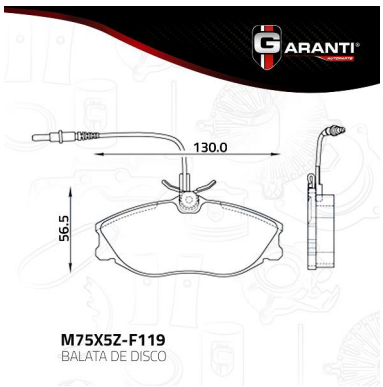

M75X5Z-F119.jpg

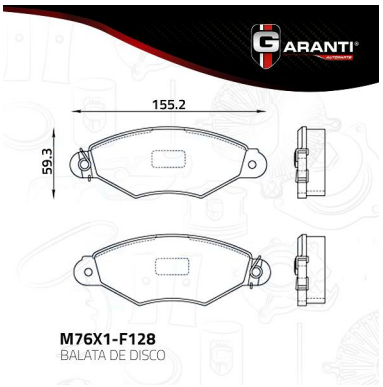

M76X1-F128.jpg

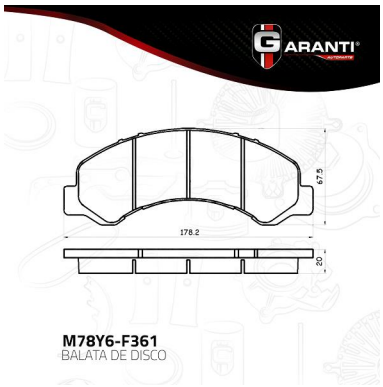

M78Y6-F361.jpg

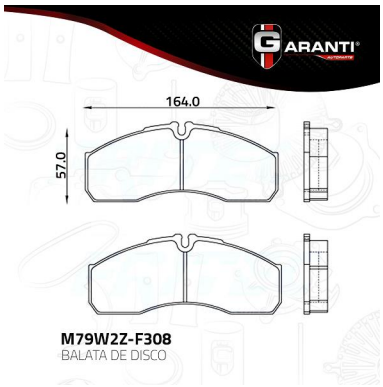

M79W2Z-F308.jpg



M79W3-F314.jpg

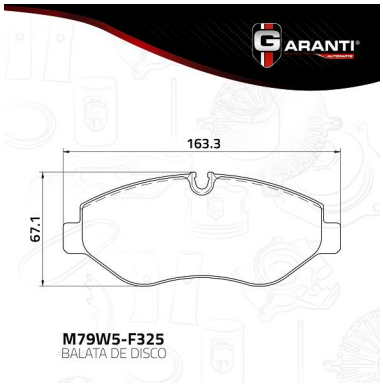

M79W5-F325.jpg

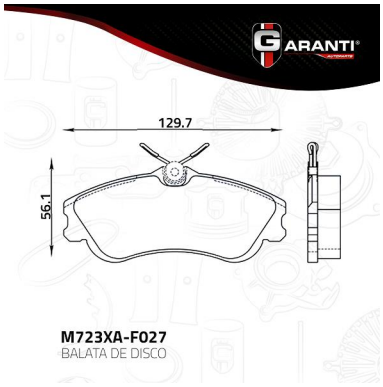

M723XA-F027.jpg

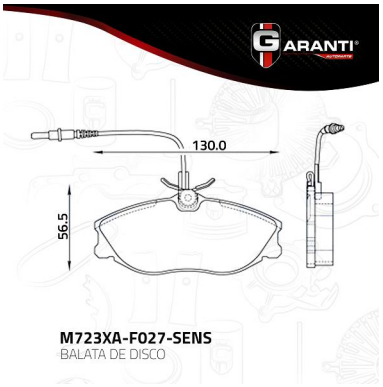

M723XA-F027-SENS.jpg

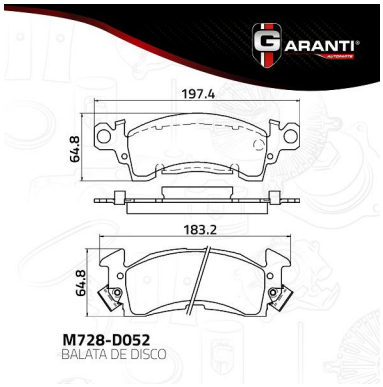

M728-D052.jpg

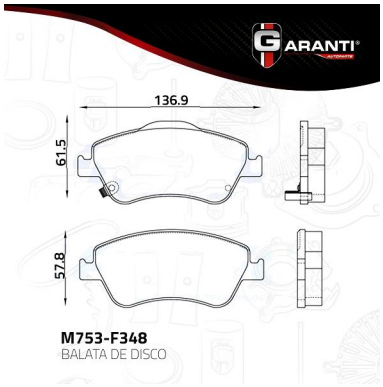

M753-F348.jpg

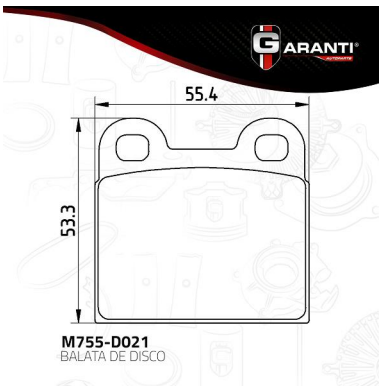

M755-D021.jpg

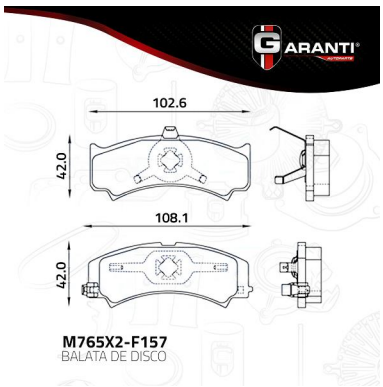

M765X2-F157.jpg

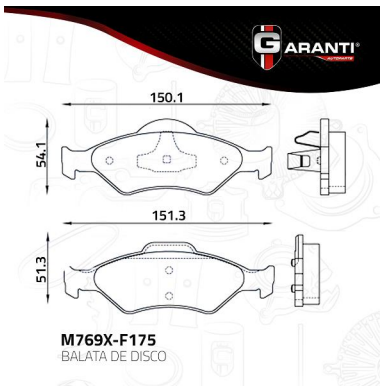

M769X-F175.jpg

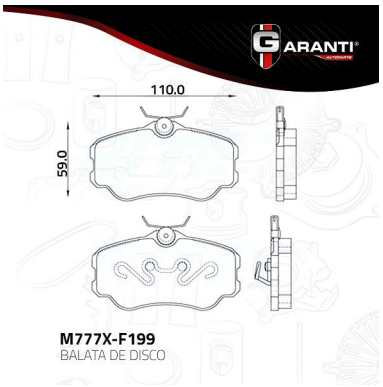

M777X-F199.jpg

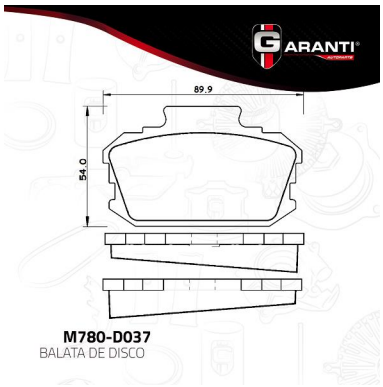

M780-D037.jpg

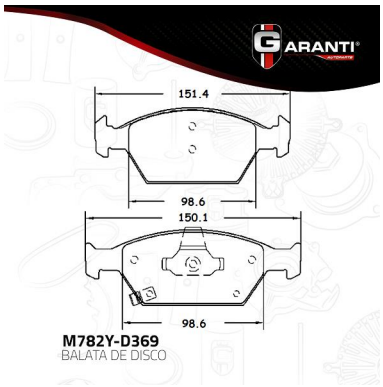

M782Y-D369.jpg

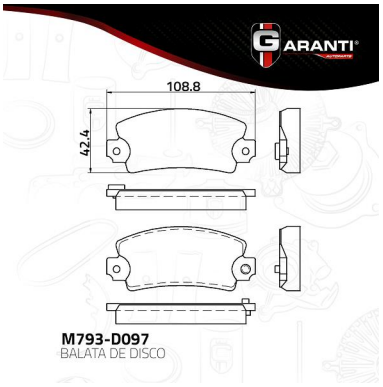

M793-D097.jpg

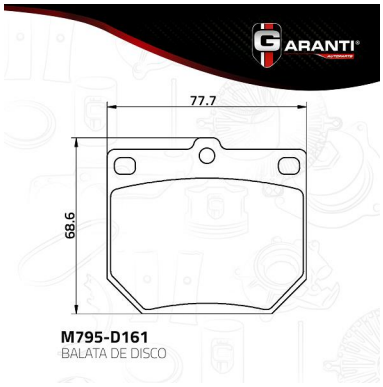

M795-D161.jpg

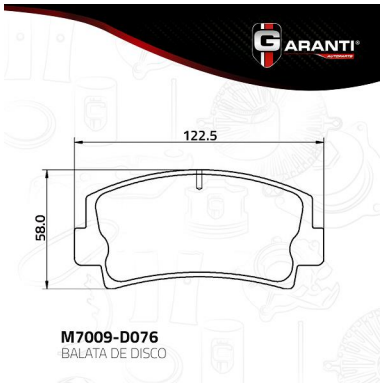

M7009-D076.jpg

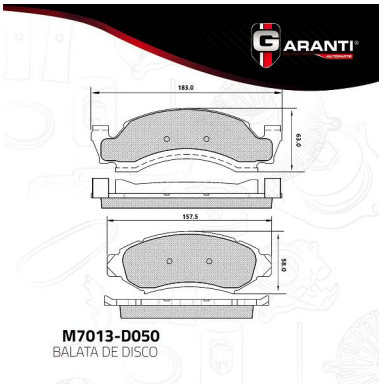

M7013-D050.jpg

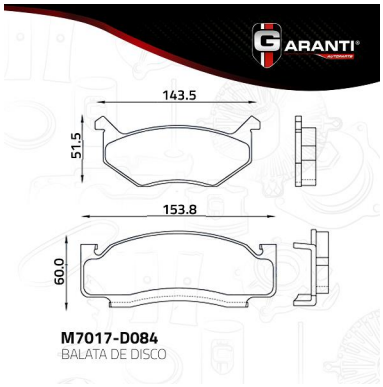

M7017-D084.jpg

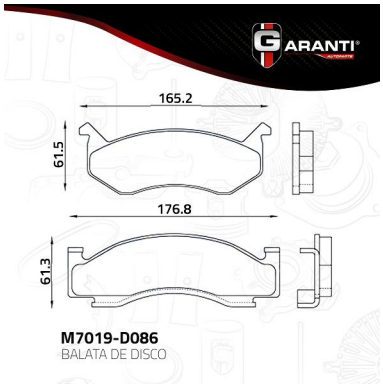

M7019-D086.jpg

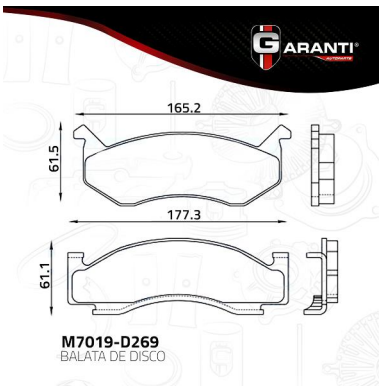

M7019-D269.jpg

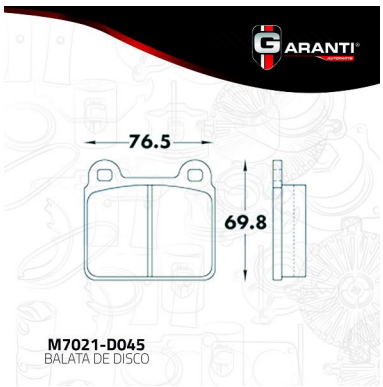

M7021-D045.jpg

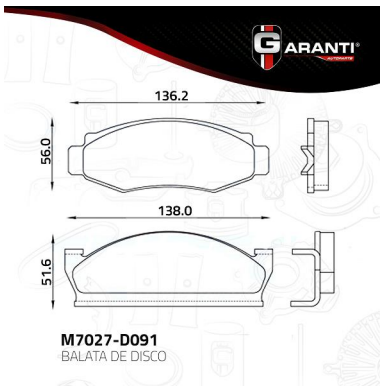

M7027-D091.jpg

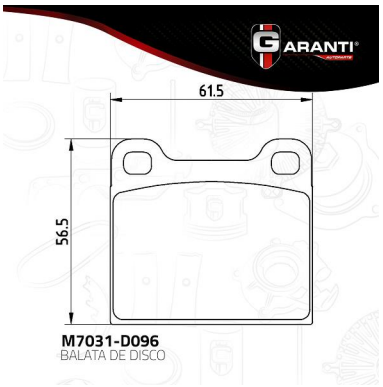

M7031-D096.jpg

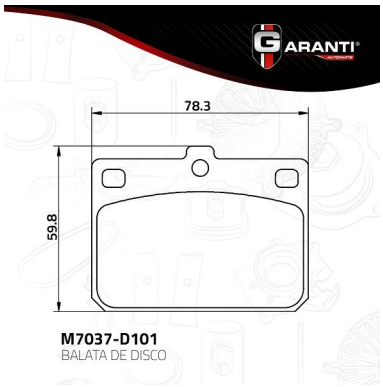

M7037-D101.jpg

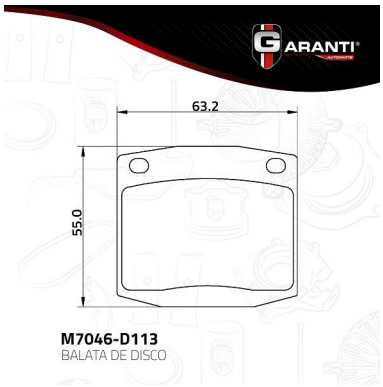

M7046-D113.jpg



M7046-D146.jpg

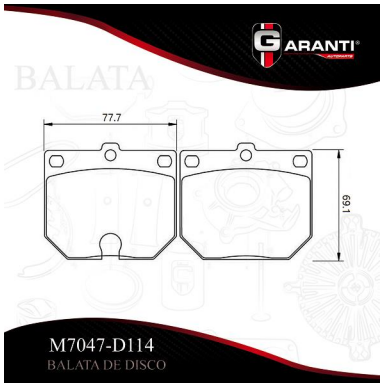

M7047-D114.jpg

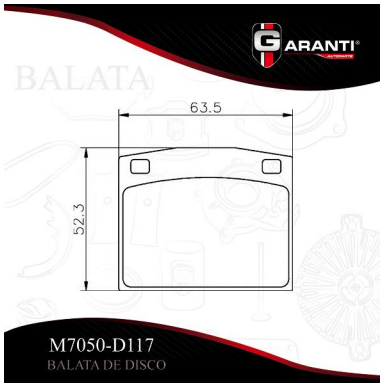

M7050-D117.jpg

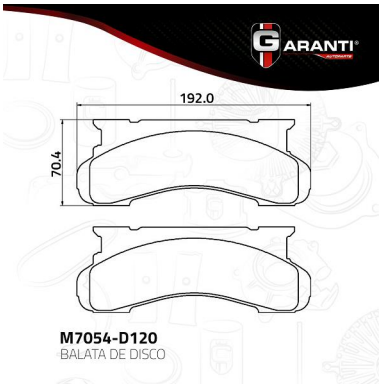

M7054-D120.jpg

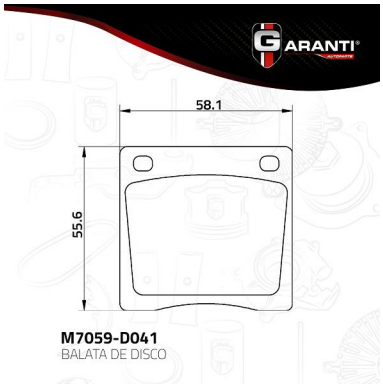

M7059-D041.jpg

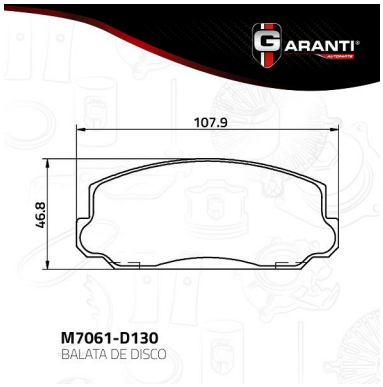

M7061-D130.jpg

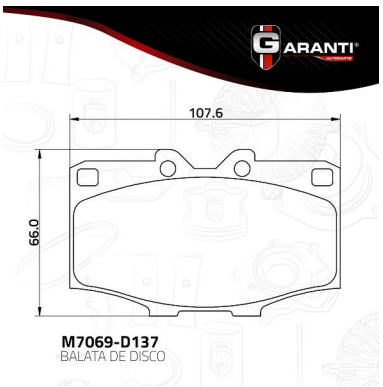

M7069-D137.jpg

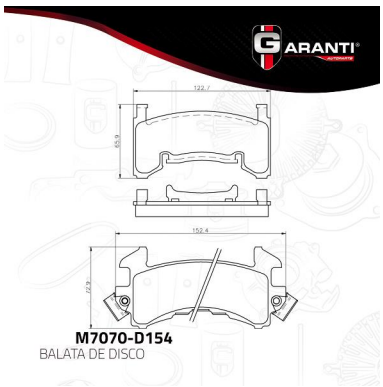

M7070-D154.jpg

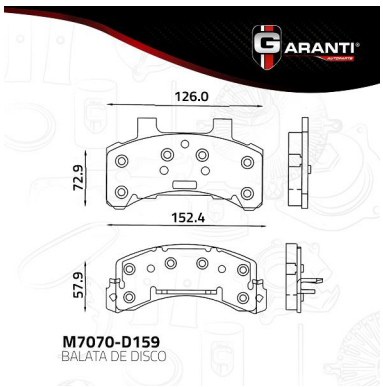

M7070-D159.jpg

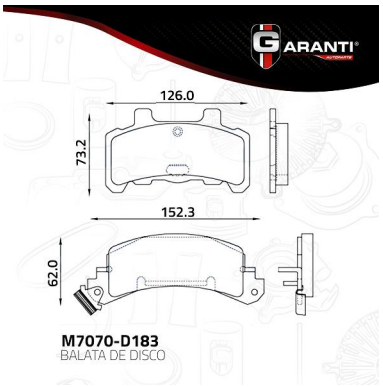

M7070-D183.jpg

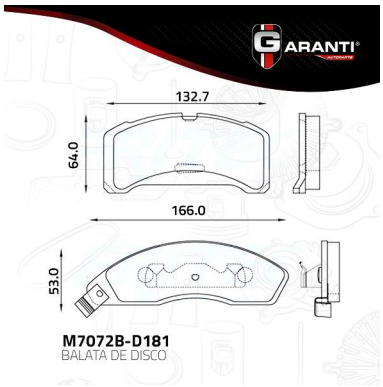

M7072B-D181.jpg

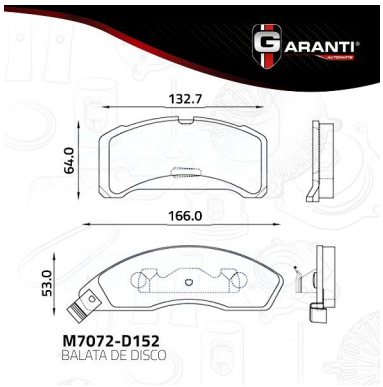

M7072-D152.jpg

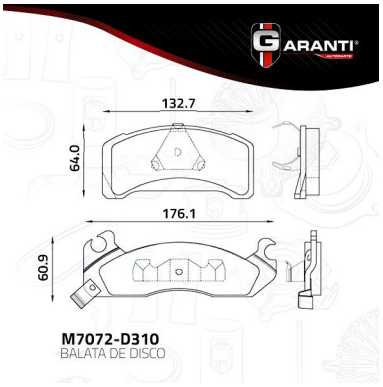

M7072-D310.jpg

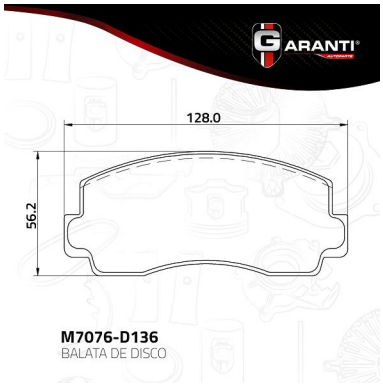

M7076-D136.jpg

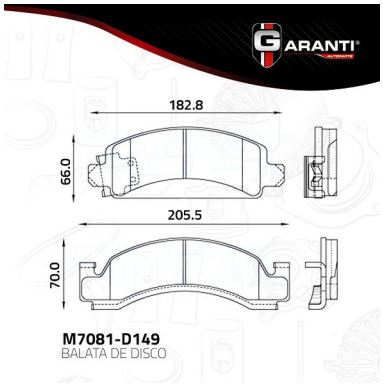

M7081-D149.jpg

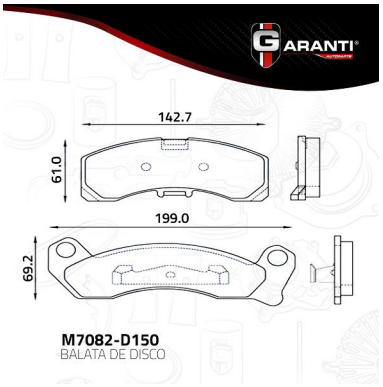

M7082-D150.jpg

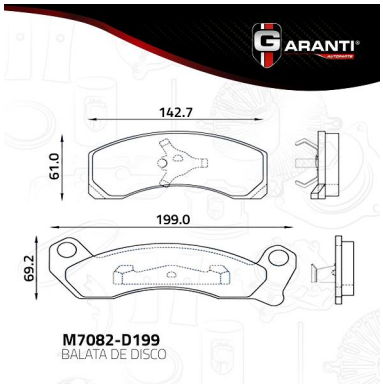

M7082-D199.jpg

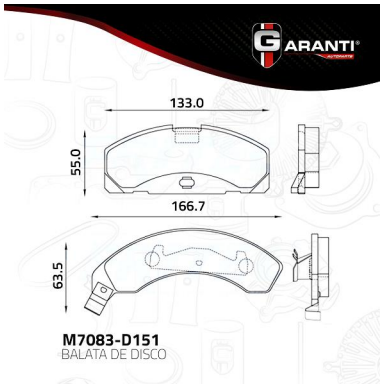

M7083-D151.jpg

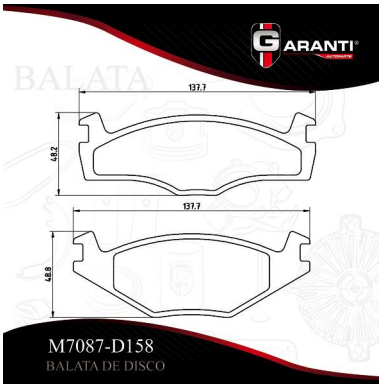

M7087-D158.jpg

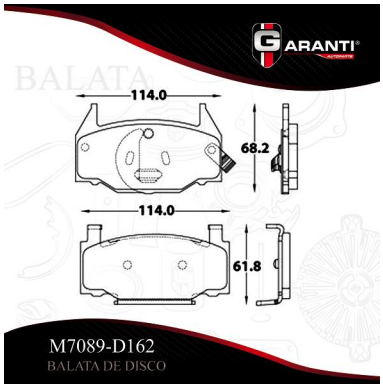

M7089-D162.jpg

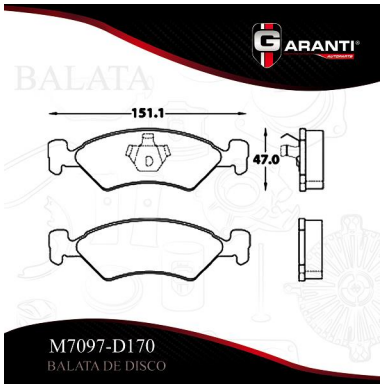

M7097-D170.jpg

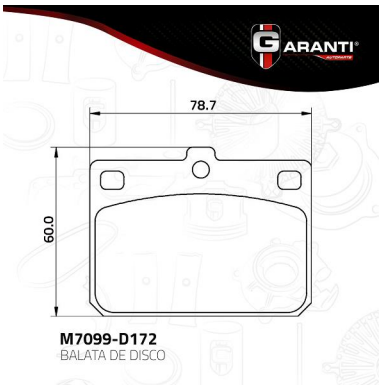

M7099-D172.jpg

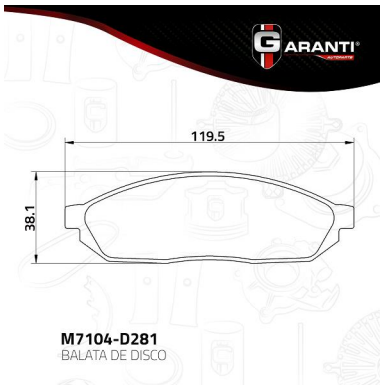

M7104-D281.jpg

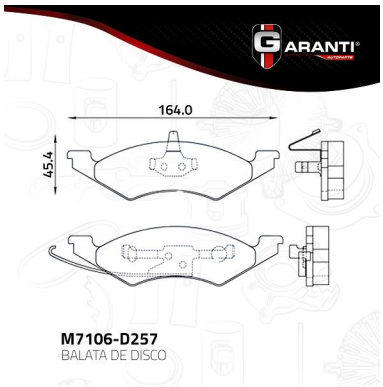

M7106-D257.jpg

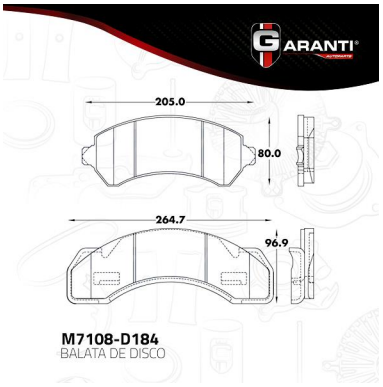

M7108-D184.jpg

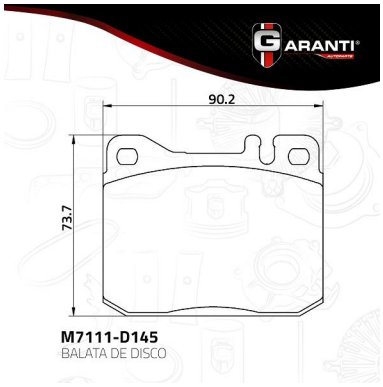

M7111-D145.jpg

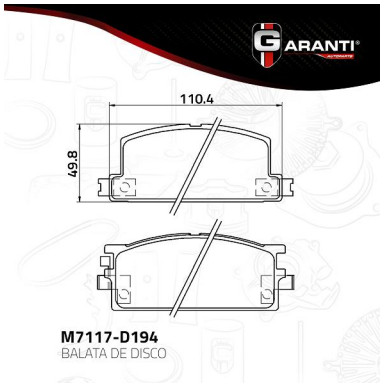

M7117-D194.jpg

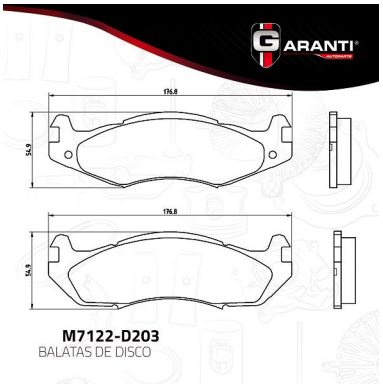

M7122-D203.jpg

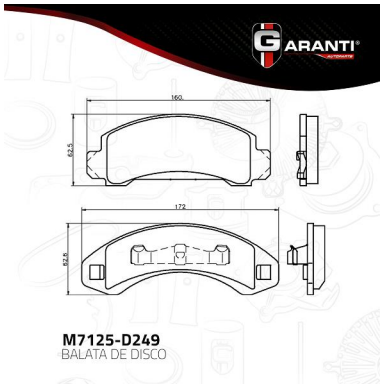

M7125-D249.jpg

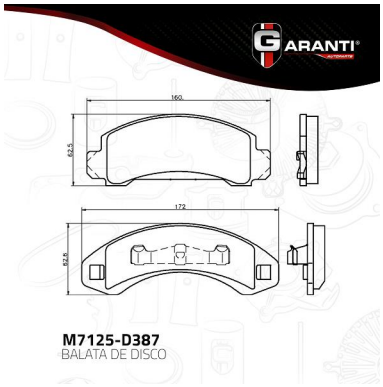

M7125-D387.jpg

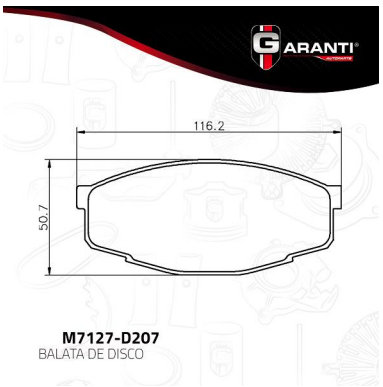

M7127-D207.jpg

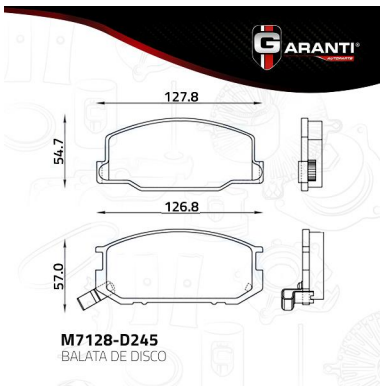

M7128-D245.jpg

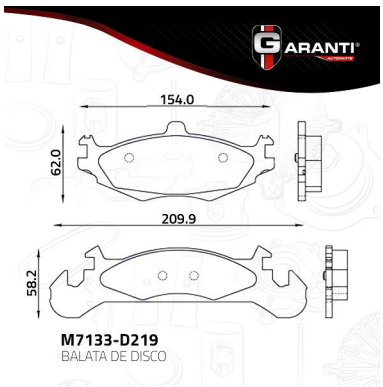

M7133-D219.jpg

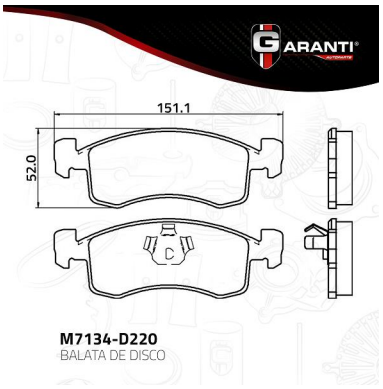

M7134-D220.jpg

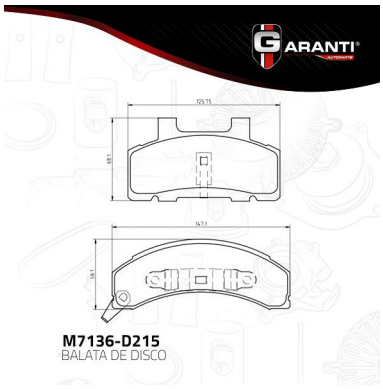

M7136-D215.jpg

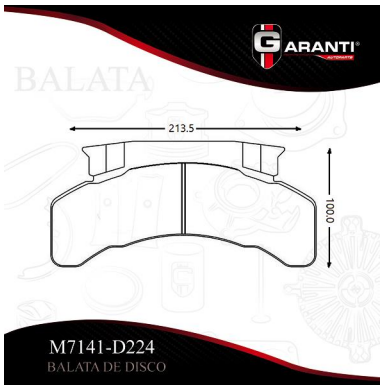

M7141-D224.jpg

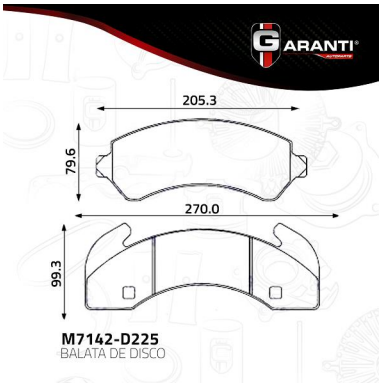

M7142-D225.jpg

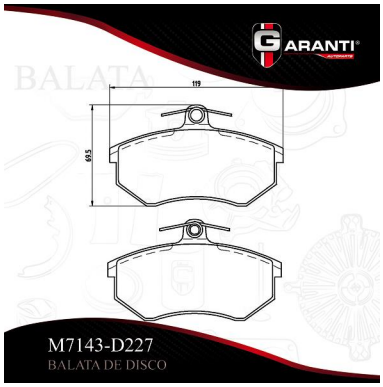

M7143-D227.jpg

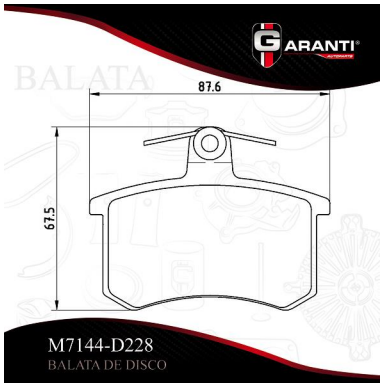

M7144-D228.jpg

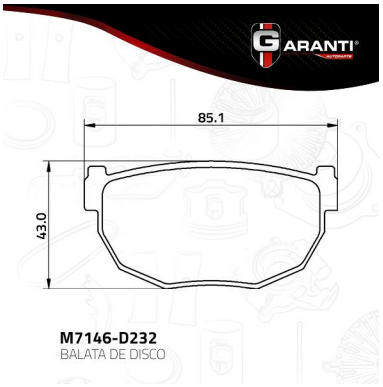

M7146-D232.jpg



M7146-D272.jpg

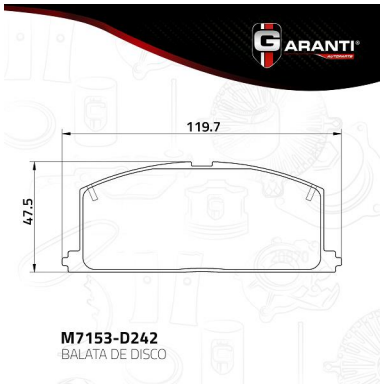

M7153-D242.jpg

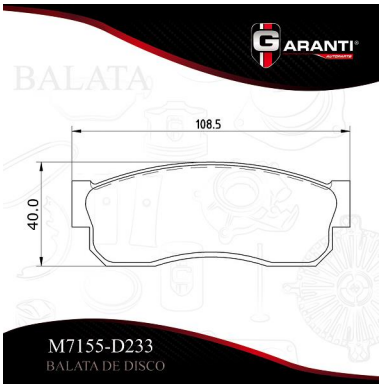

M7155-D233.jpg

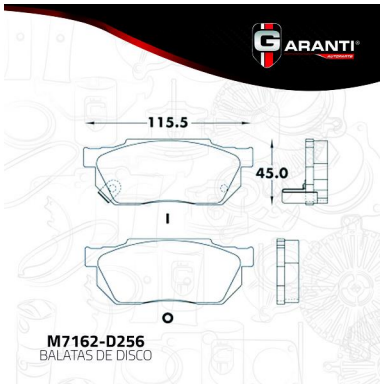

M7162-D256.jpg

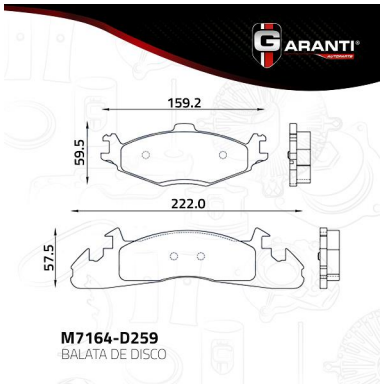

M7164-D259.jpg

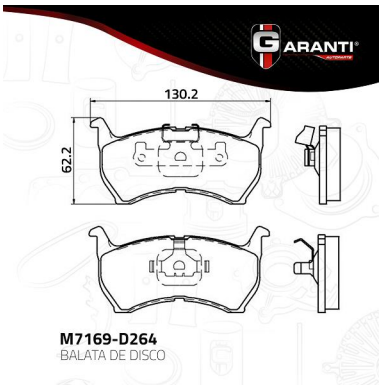

M7169-D264.jpg

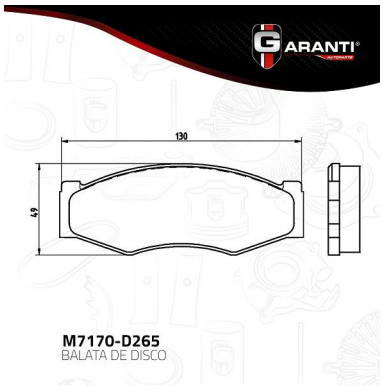

M7170-D265.jpg

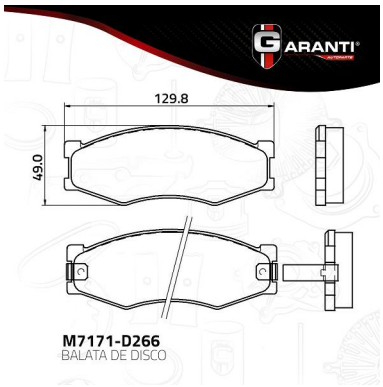

M7171-D266.jpg



M7175-D271.jpg



M7175-D328.jpg



M7177-D227.jpg

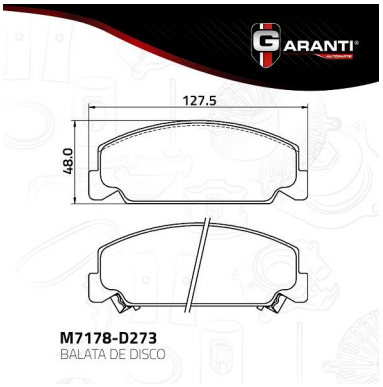

M7178-D273.jpg

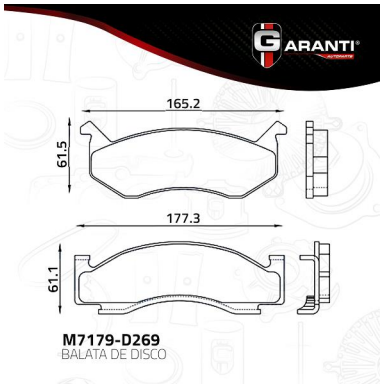

M7179-D269.jpg

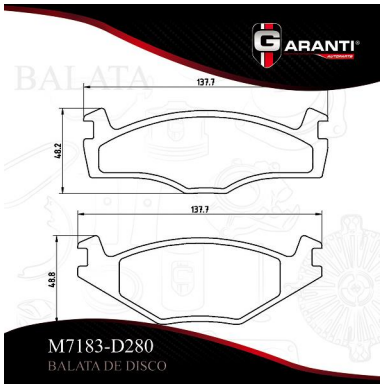

M7183-D280.jpg

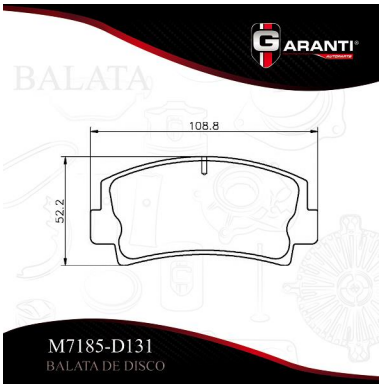

M7185-D131.jpg

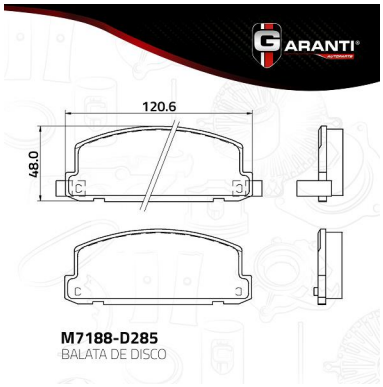

M7188-D285.jpg

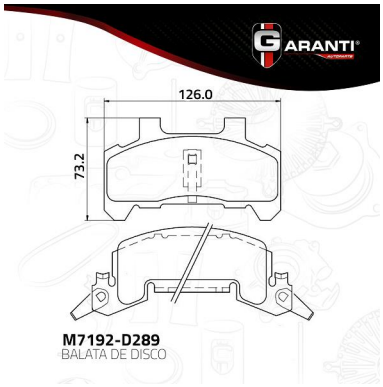

M7192-D289.jpg



M7198-D297.jpg

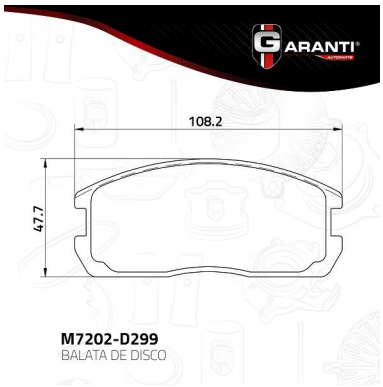

M7202-D299.jpg

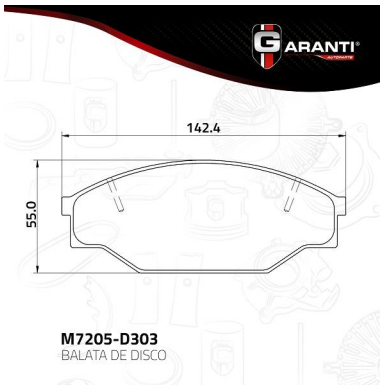

M7205-D303.jpg

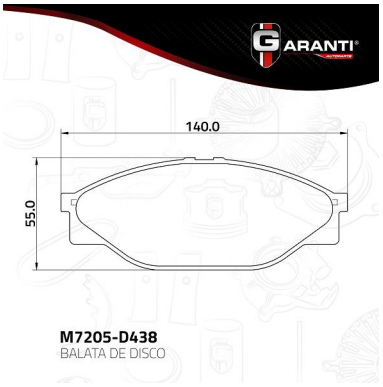

M7205-D438.jpg

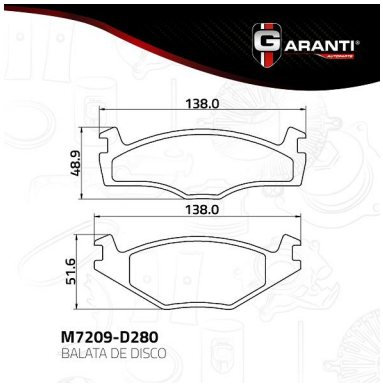

M7209-D280.jpg

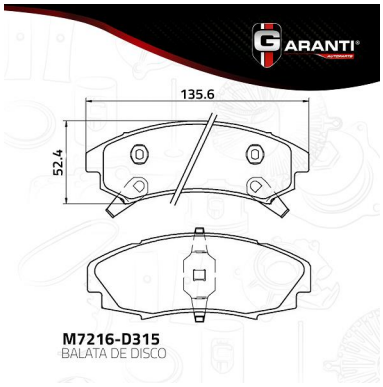

M7216-D315.jpg

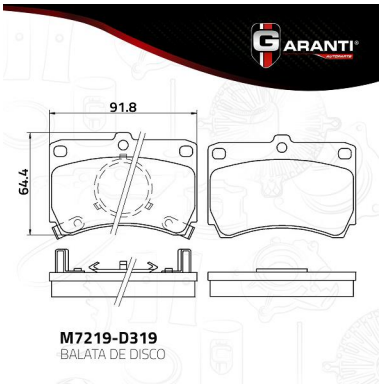

M7219-D319.jpg

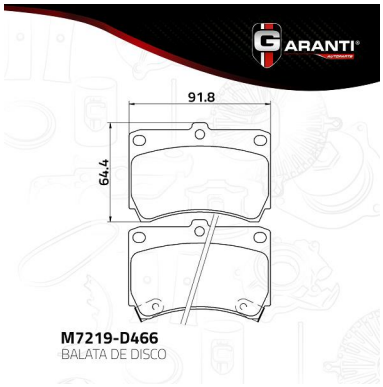

M7219-D466.jpg

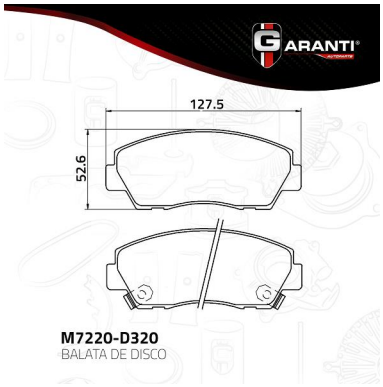

M7220-D320.jpg

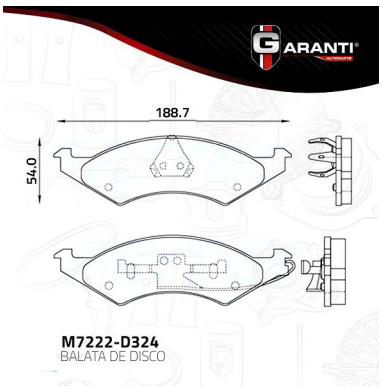

M7222-D324.jpg

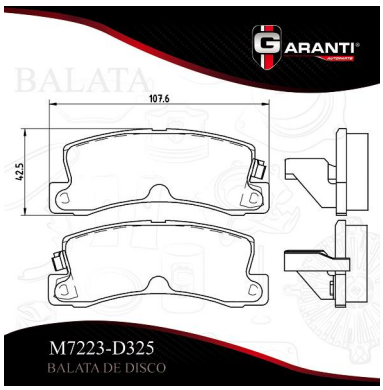

M7223-D325.jpg

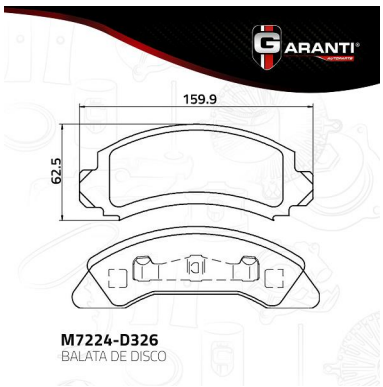

M7224-D326.jpg

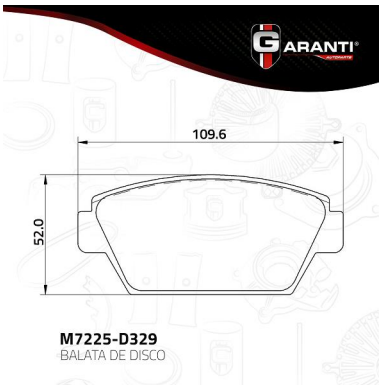

M7225-D329.jpg

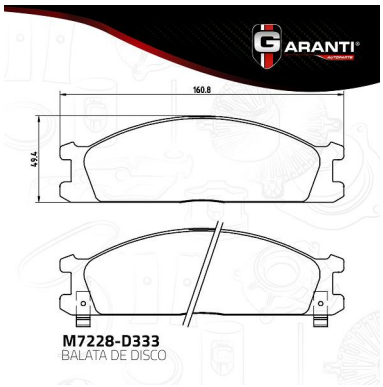

M7228-D333.jpg

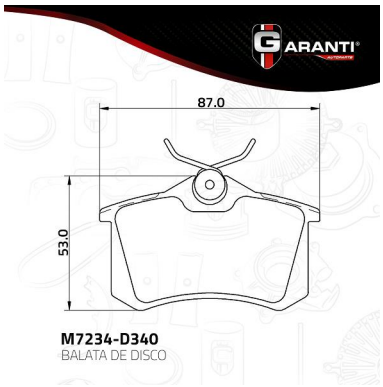

M7234-D340.jpg

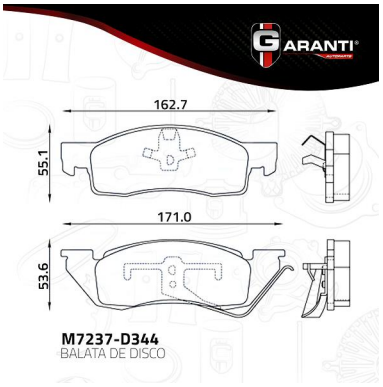

M7237-D344.jpg

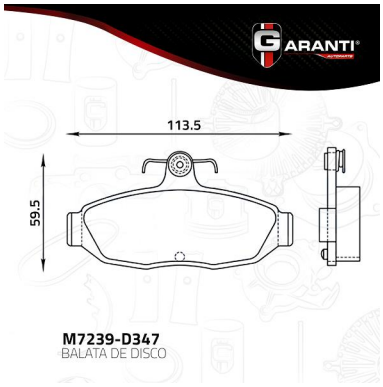

M7239-D347.jpg

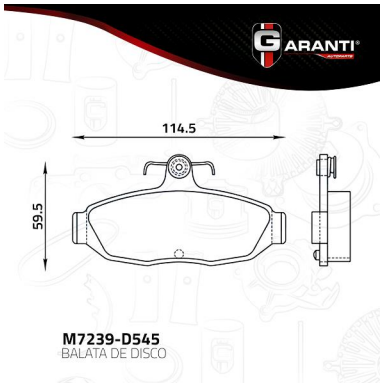

M7239-D545.jpg

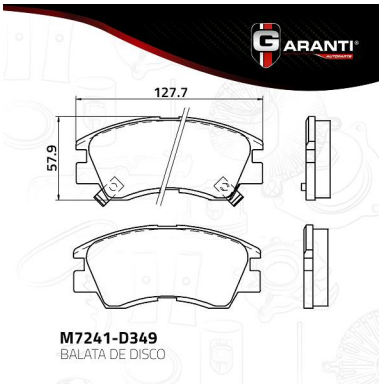

M7241-D349.jpg

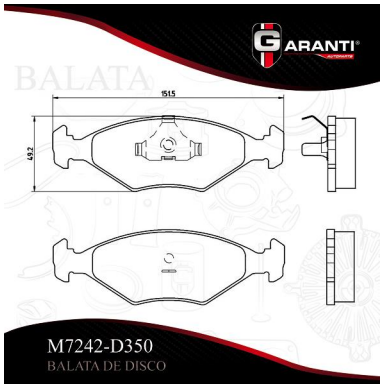

M7242-D350.jpg

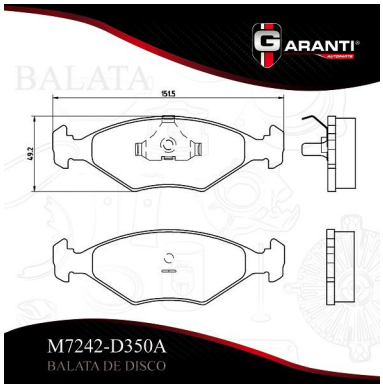

M7242-D350A.jpg

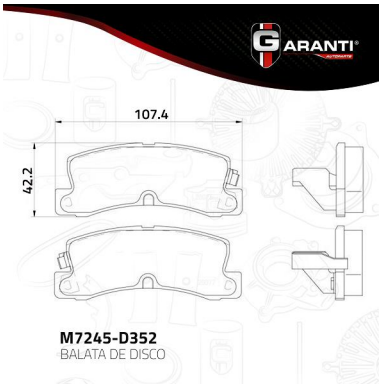

M7245-D352.jpg



M7247-D356.jpg

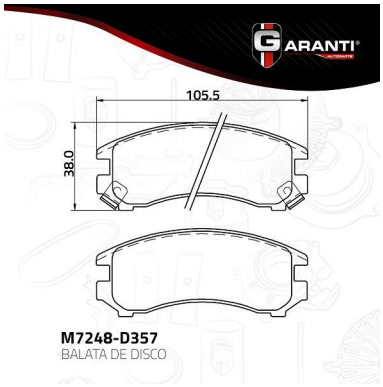

M7248-D357.jpg

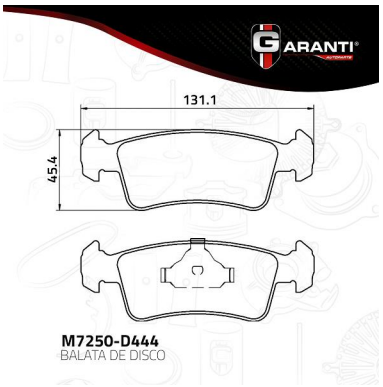

M7250-D444.jpg

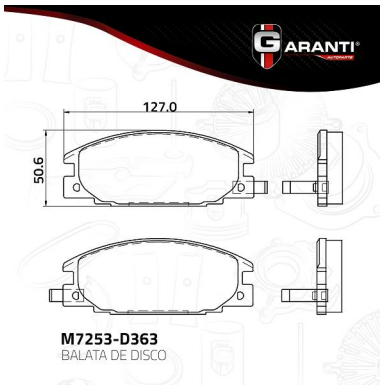

M7253-D363.jpg

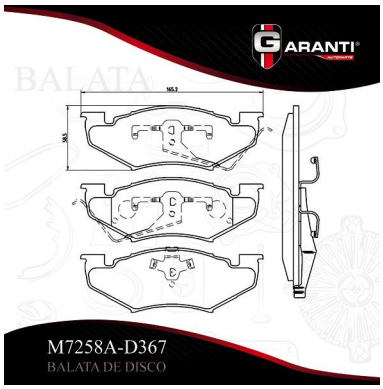

M7258A-D367.jpg

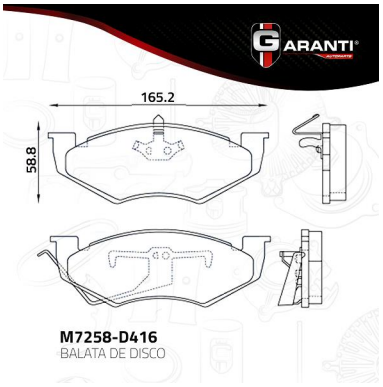

M7258-D416.jpg

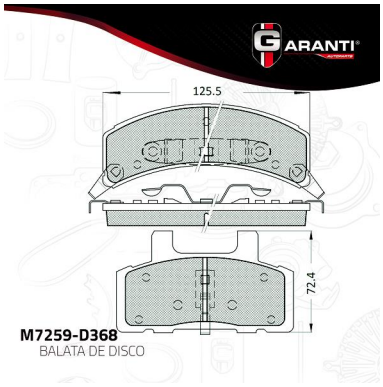

M7259-D368.jpg

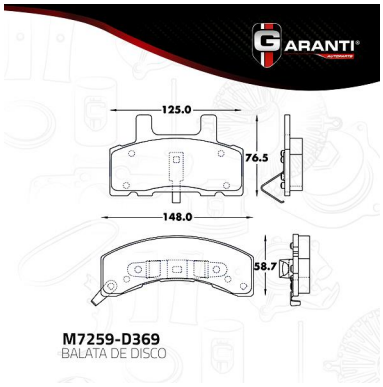

M7259-D369.jpg

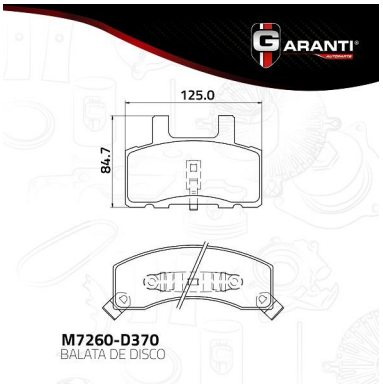

M7260-D370.jpg

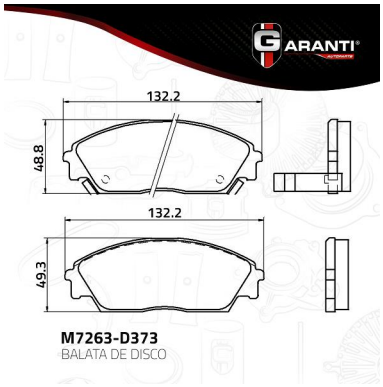

M7263-D373.jpg

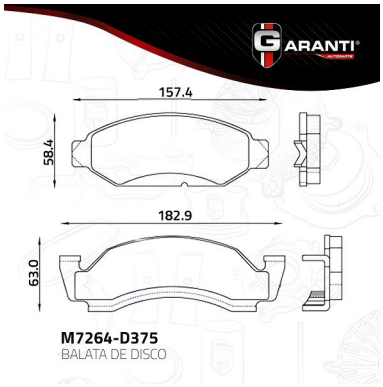

M7264-D375.jpg

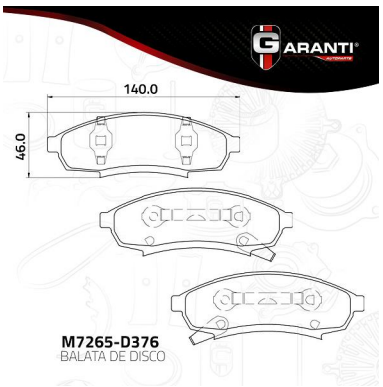

M7265-D376.jpg

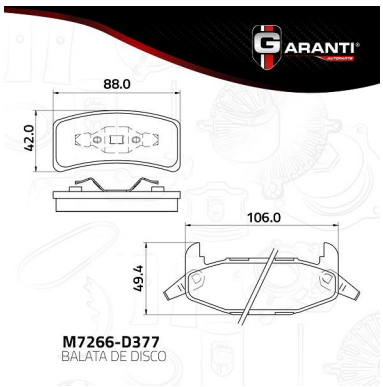

M7266-D377.jpg

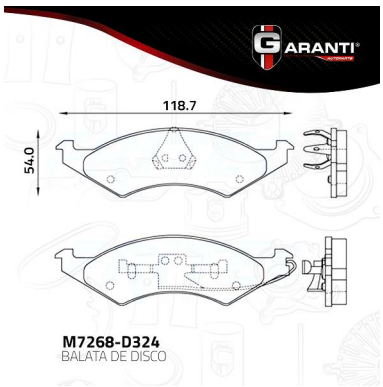

M7268-D324.jpg

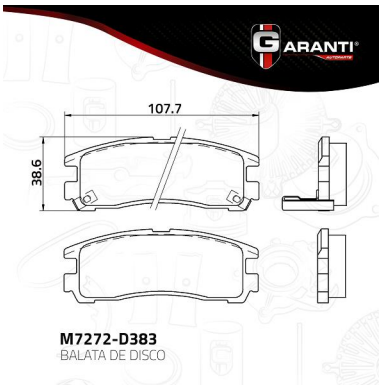

M7272-D383.jpg

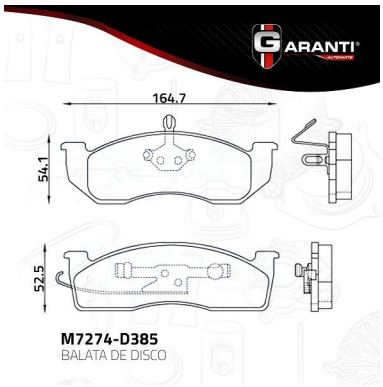

M7274-D385.jpg

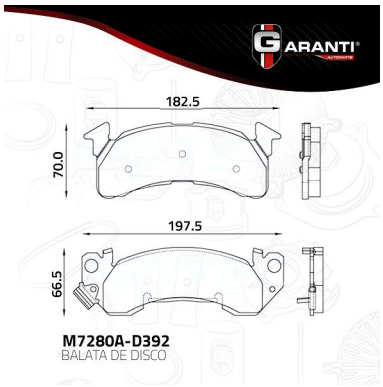

M7280A-D392.jpg

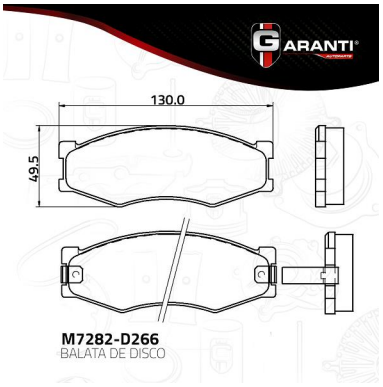

M7282-D266.jpg

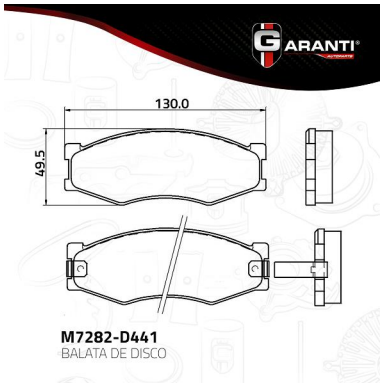

M7282-D441.jpg

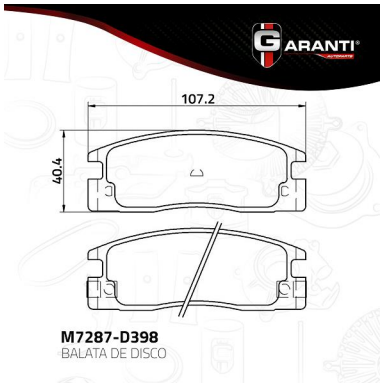

M7287-D398.jpg



M7288-D399.jpg



M7290-D401.jpg

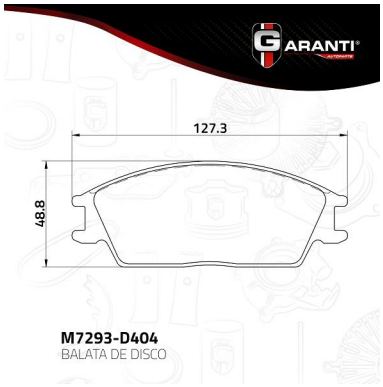

M7293-D404.jpg

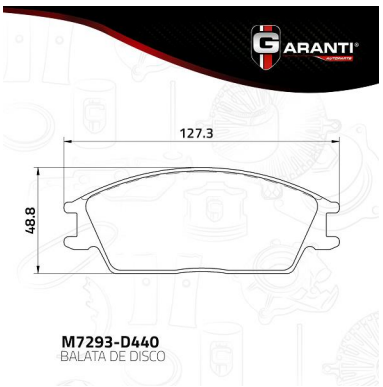

M7293-D440.jpg

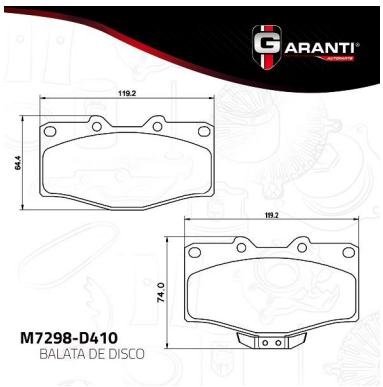

M7298-D410.jpg

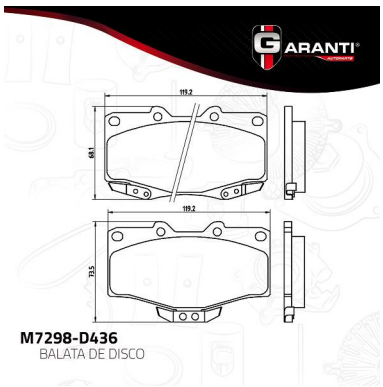

M7298-D436.jpg

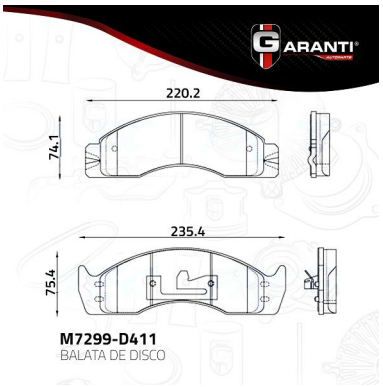

M7299-D411.jpg

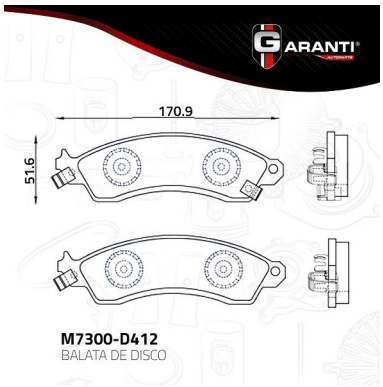

M7300-D412.jpg

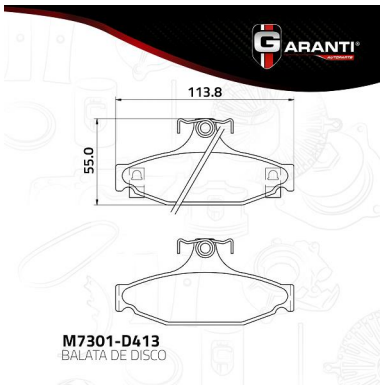

M7301-D413.jpg

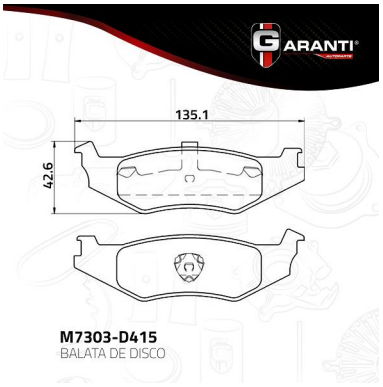

M7303-D415.jpg

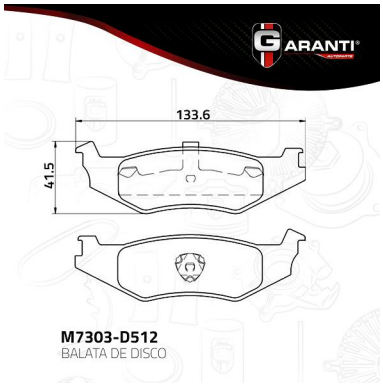

M7303-D512.jpg

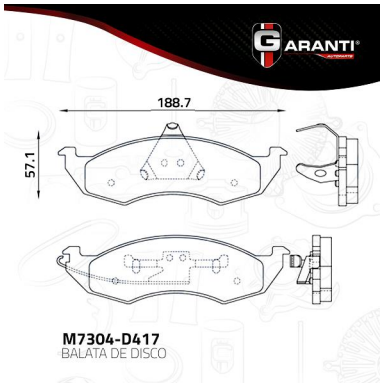

M7304-D417.jpg



M7305-D418.jpg

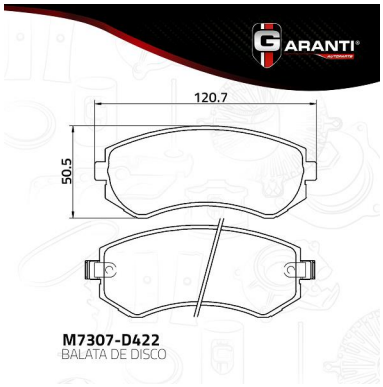

M7307-D422.jpg

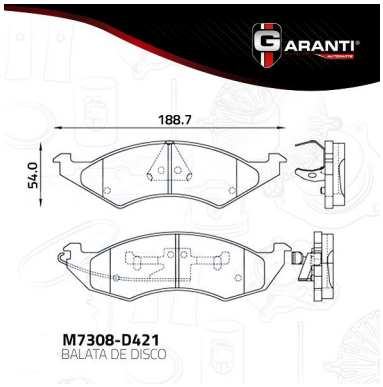

M7308-D421.jpg

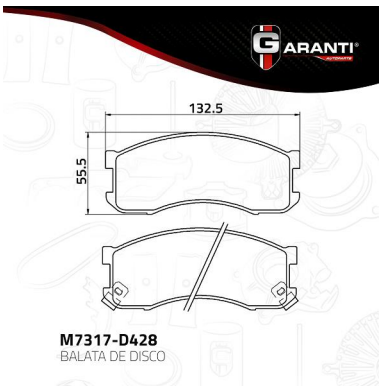

M7317-D428.jpg

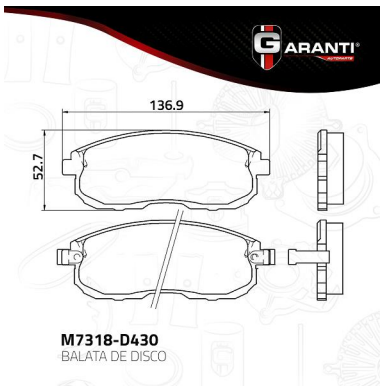

M7318-D430.jpg

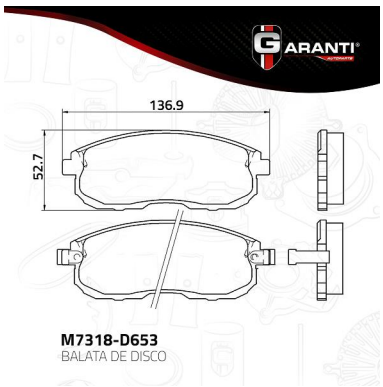

M7318-D653.jpg



M7318-D815.jpg

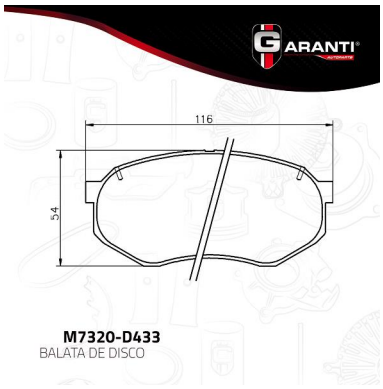

M7320-D433.jpg

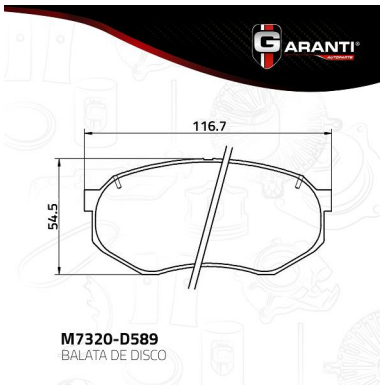

M7320-D589.jpg

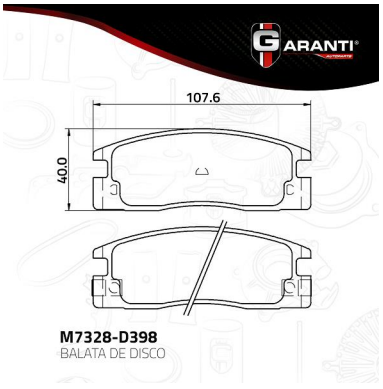

M7328-D398.jpg

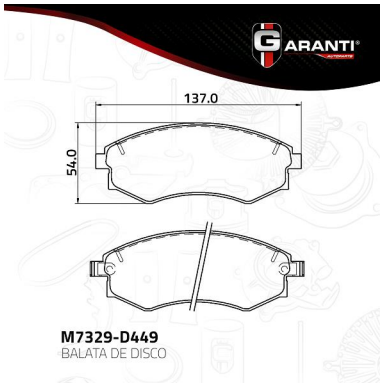

M7329-D449.jpg

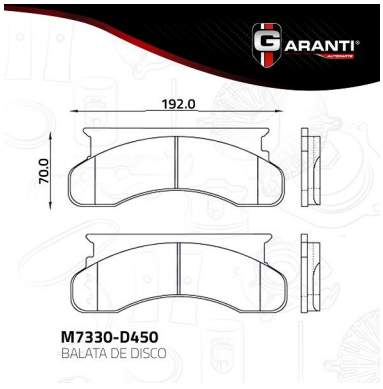

M7330-D450.jpg



M7331-D451.jpg

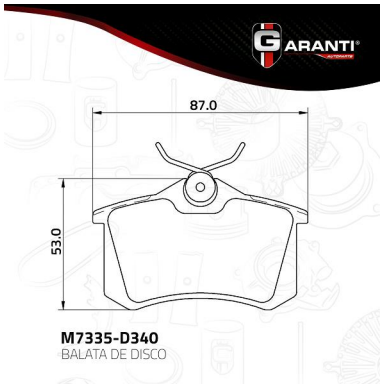

M7335-D340.jpg

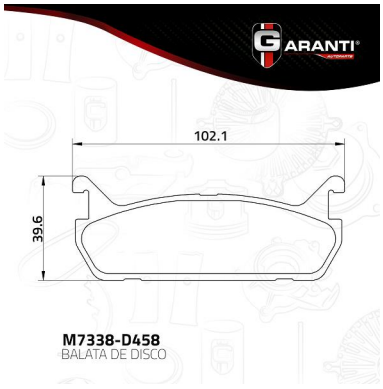

M7338-D458.jpg

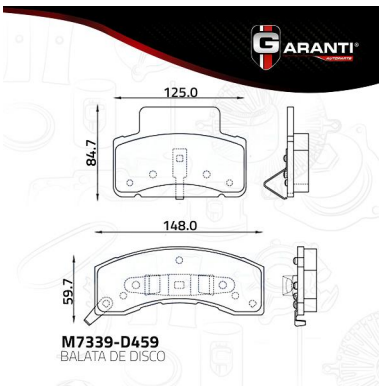

M7339-D459.jpg

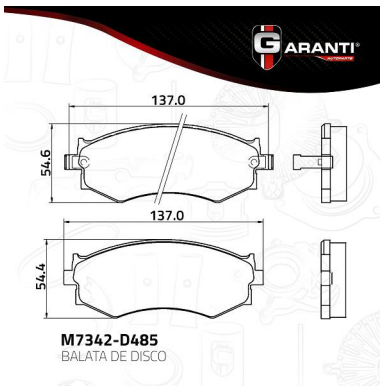

M7342-D485.jpg

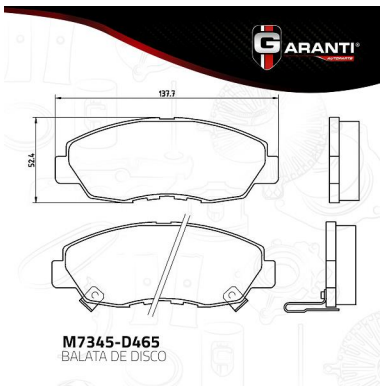

M7345-D465.jpg

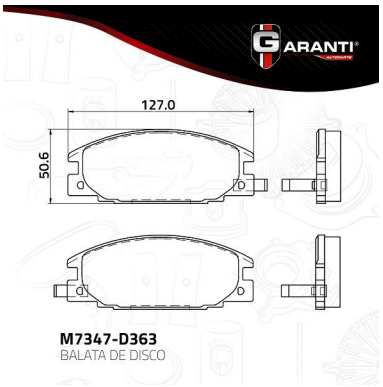

M7347-D363.jpg

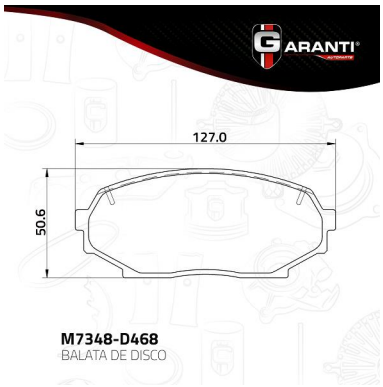

M7348-D468.jpg

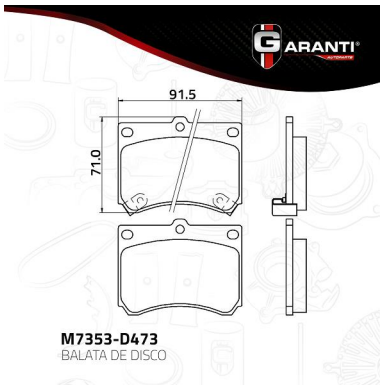

M7353-D473.jpg

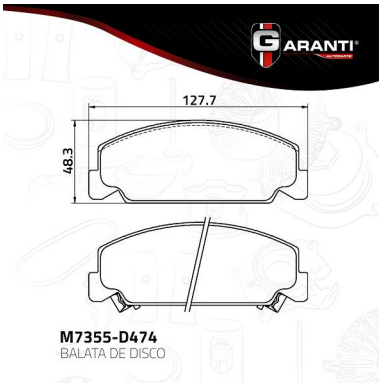

M7355-D474.jpg



M7357-D476.jpg



M7357-D718.jpg

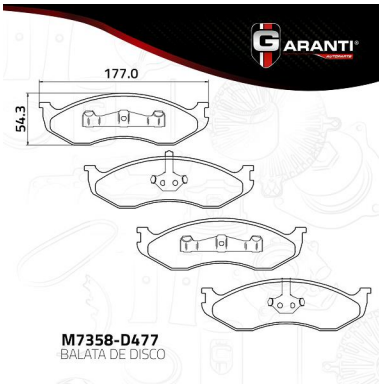

M7358-D477.jpg

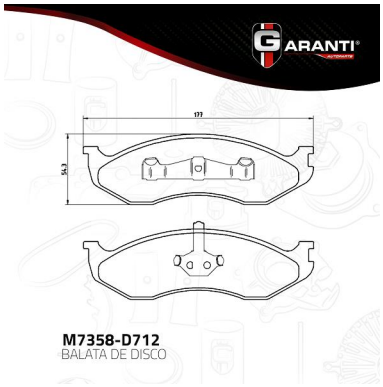

M7358-D712.jpg

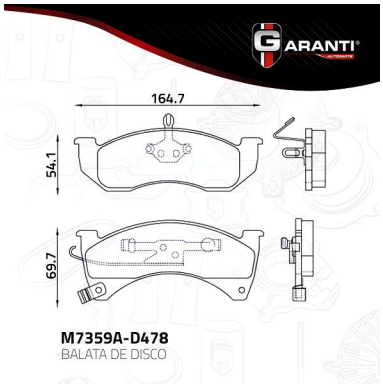

M7359A-D478.jpg



M7361-D375.jpg

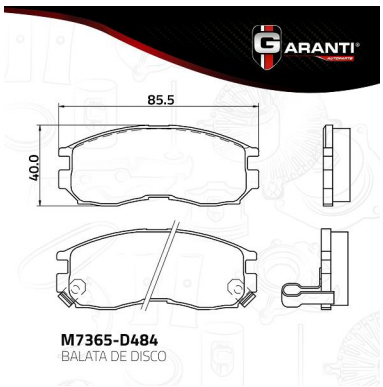

M7365-D484.jpg

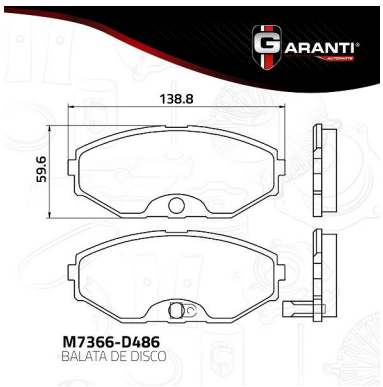

M7366-D486.jpg

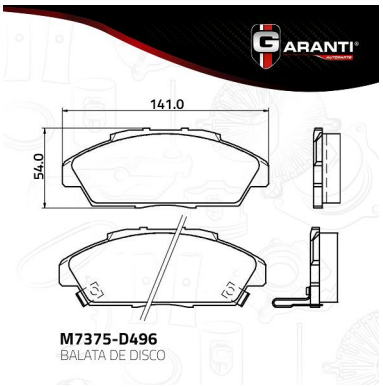

M7375-D496.jpg

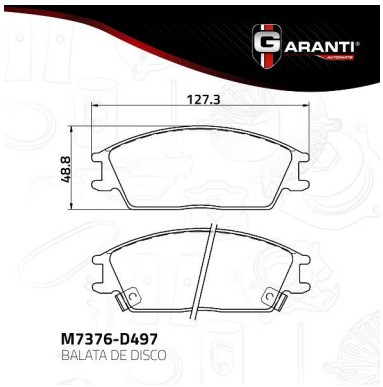

M7376-D497.jpg

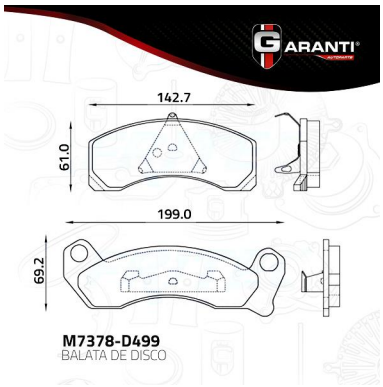

M7378-D499.jpg

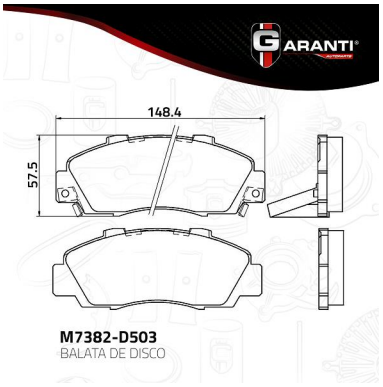

M7382-D503.jpg

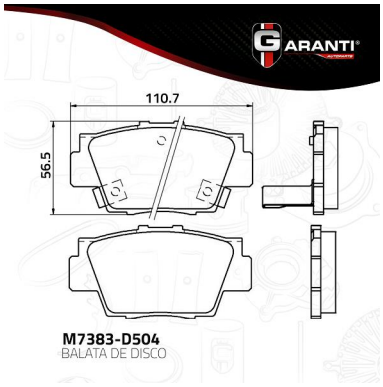

M7383-D504.jpg

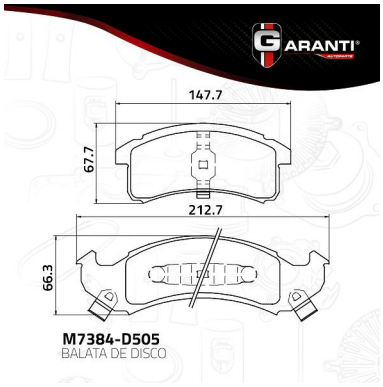

M7384-D505.jpg

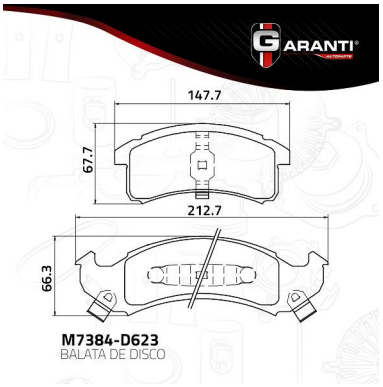

M7384-D623.jpg

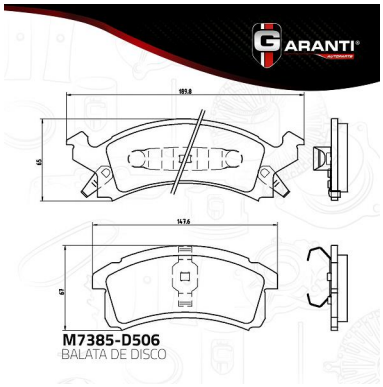

M7385-D506.jpg

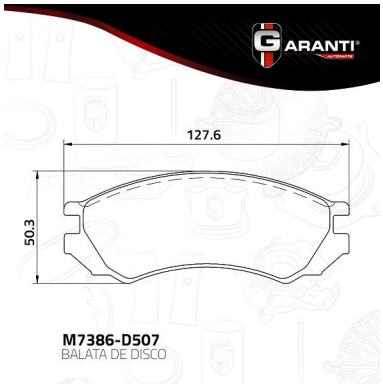

M7386-D507.jpg

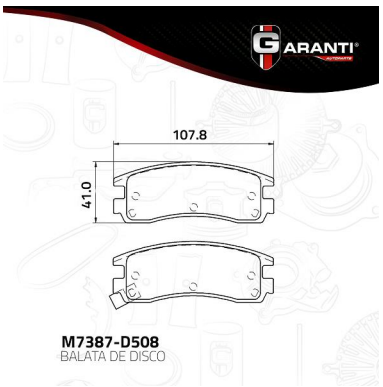

M7387-D508.jpg

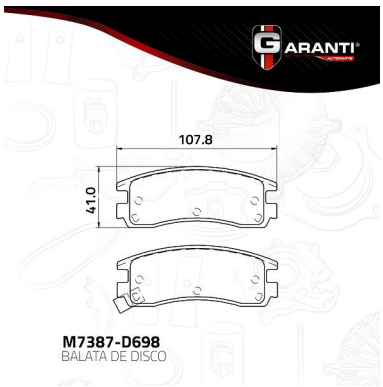

M7387-D698.jpg

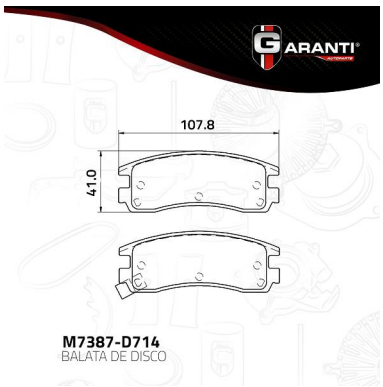

M7387-D714.jpg

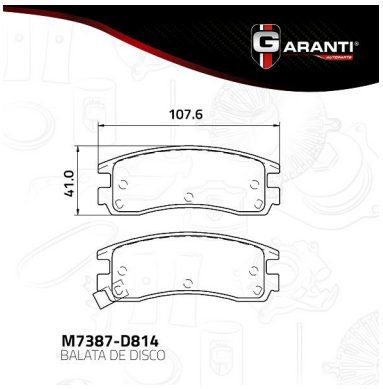

M7387-D814.jpg

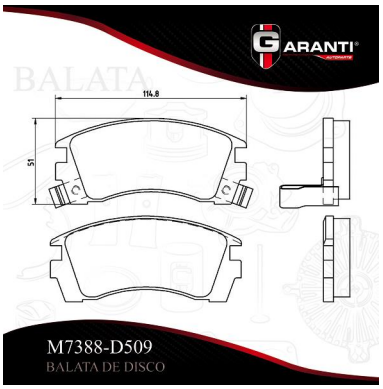

M7388-D509.jpg



M7389-D510.jpg

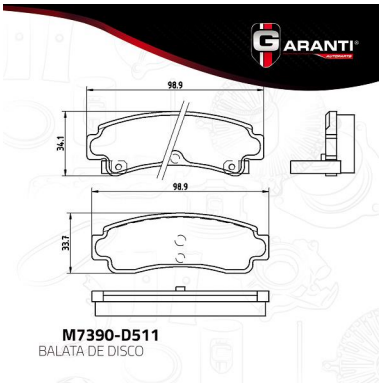

M7390-D511.jpg

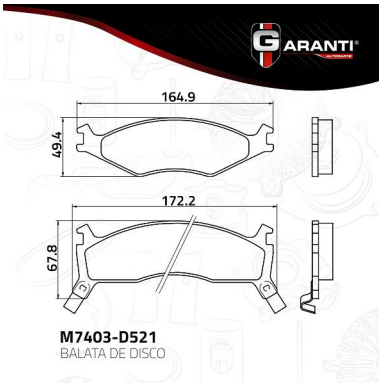

M7403-D521.jpg

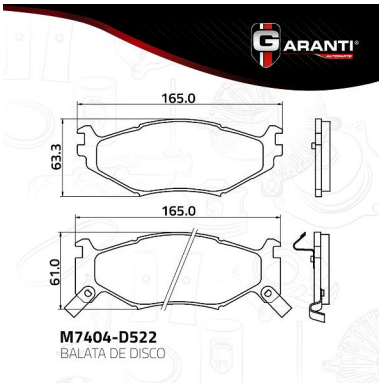

M7404-D522.jpg

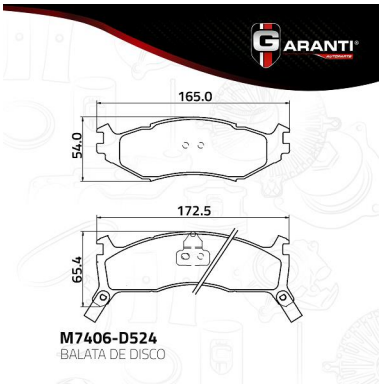

M7406-D524.jpg

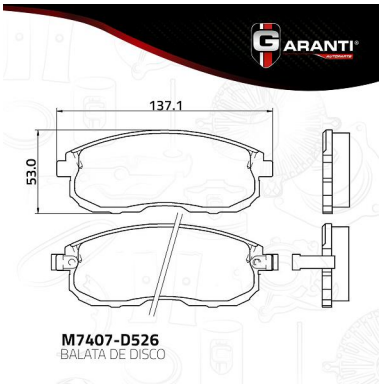

M7407-D526.jpg

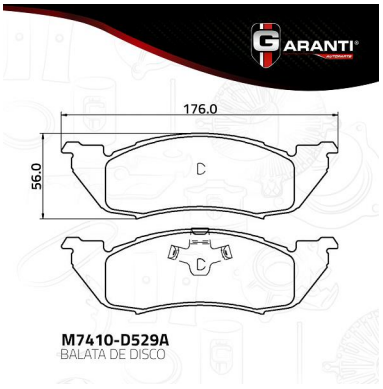

M7410-D529A.jpg

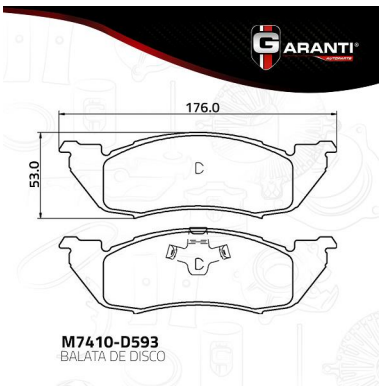

M7410-D593.jpg



M7412-D530.jpg

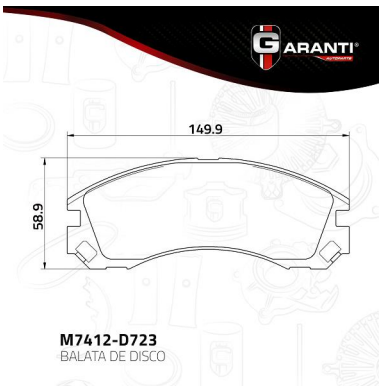

M7412-D723.jpg

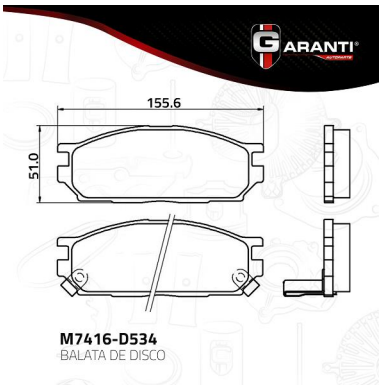

M7416-D534.jpg

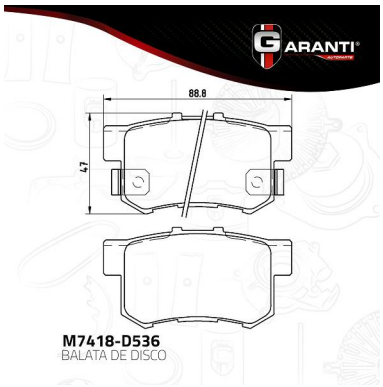

M7418-D536.jpg

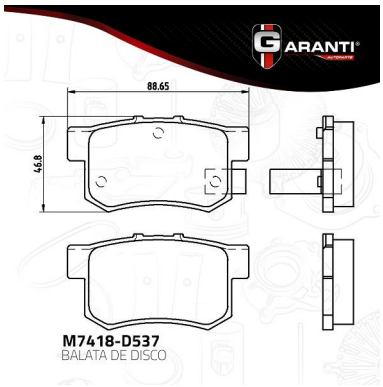

M7418-D537.jpg

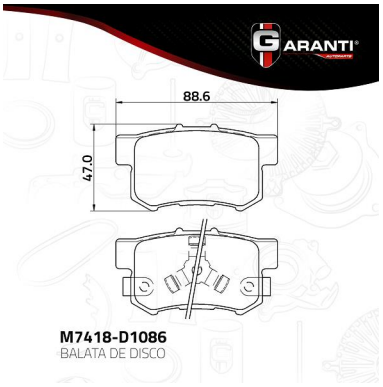

M7418-D1086.jpg

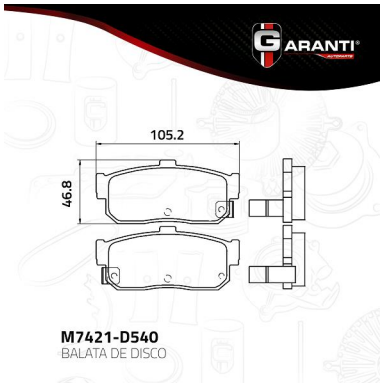

M7421-D540.jpg

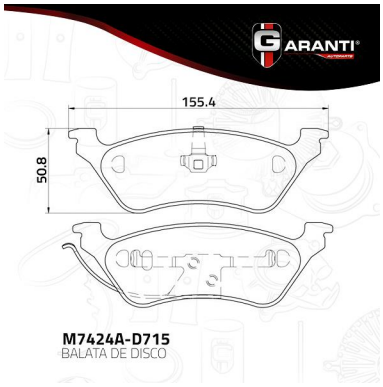

M7424A-D715.jpg

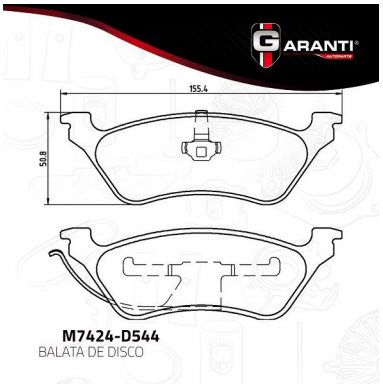

M7424-D544.jpg

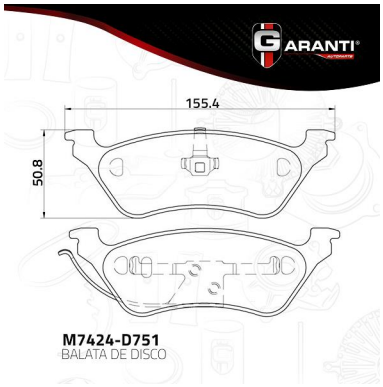

M7424-D751.jpg

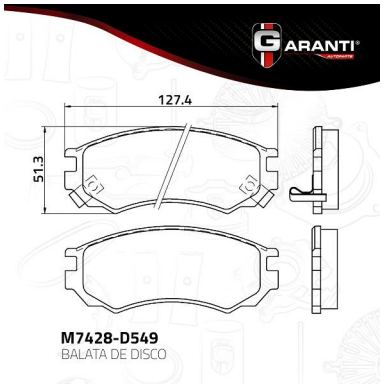

M7428-D549.jpg

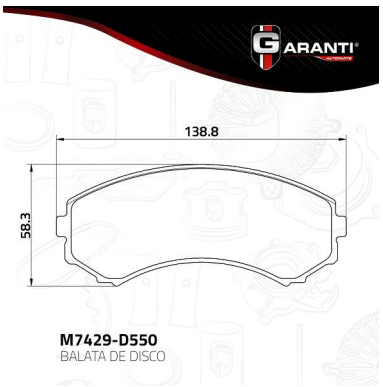

M7429-D550.jpg

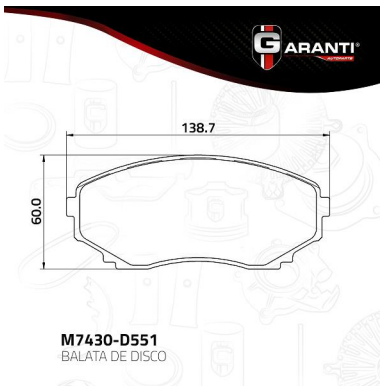

M7430-D551.jpg

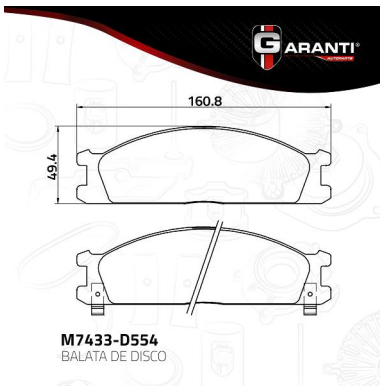

M7433-D554.jpg

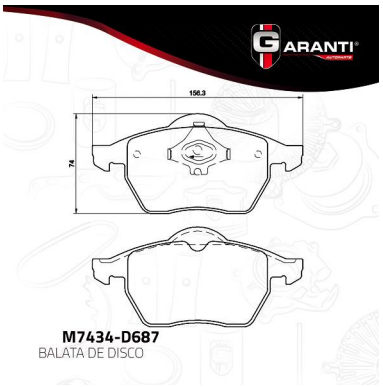

M7434-D687.jpg

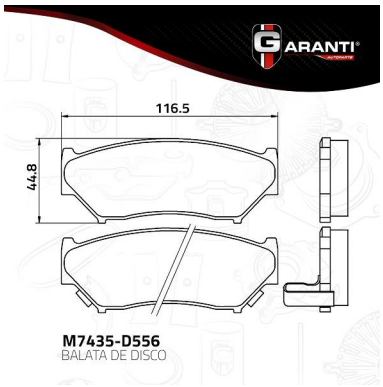

M7435-D556.jpg

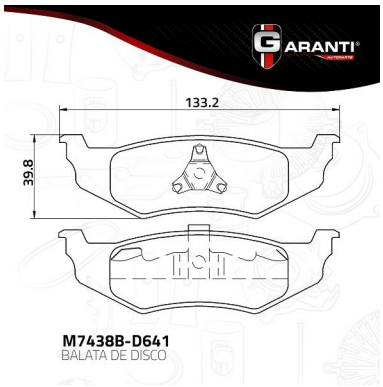

M7438B-D641.jpg

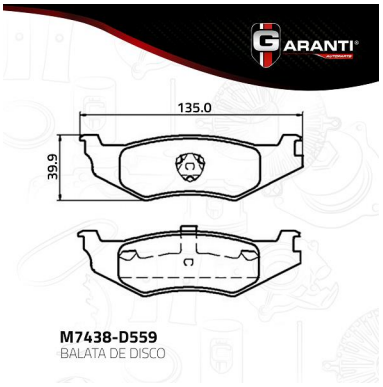

M7438-D559.jpg

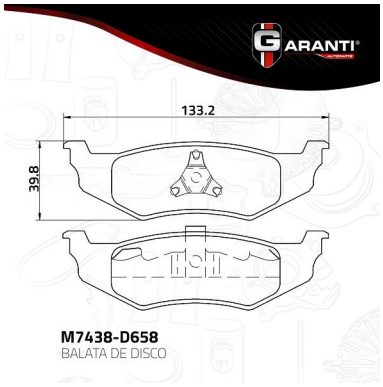

M7438-D658.jpg

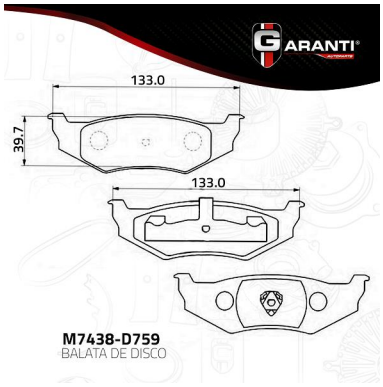

M7438-D759.jpg



M7439-D560.jpg

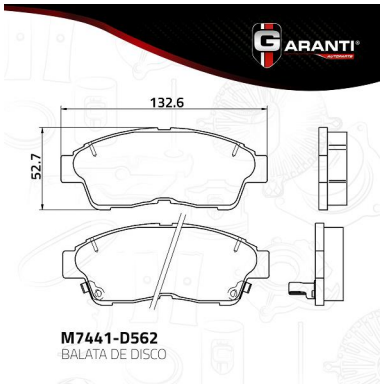

M7441-D562.jpg

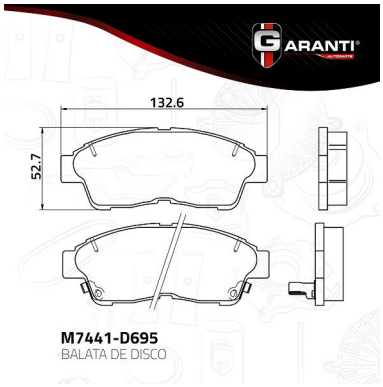

M7441-D695.jpg

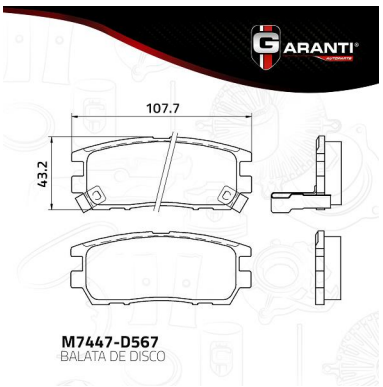

M7447-D567.jpg

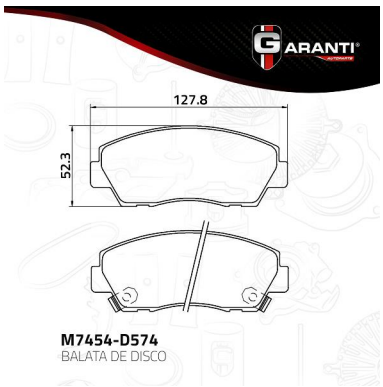

M7454-D574.jpg

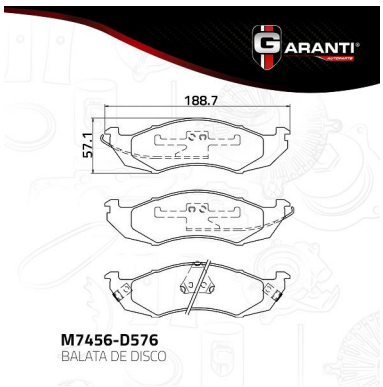

M7456-D576.jpg

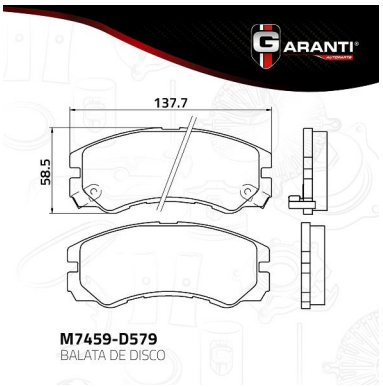

M7459-D579.jpg

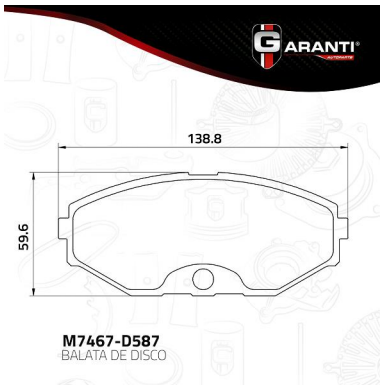

M7467-D587.jpg

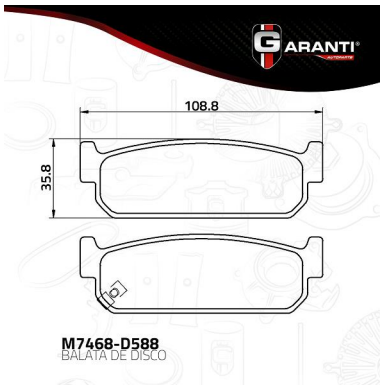

M7468-D588.jpg

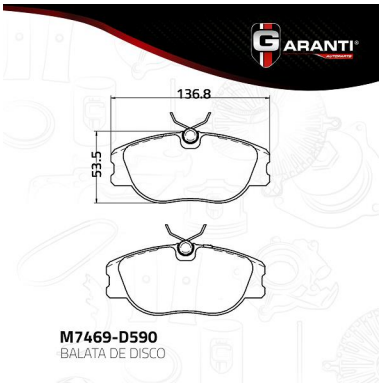

M7469-D590.jpg

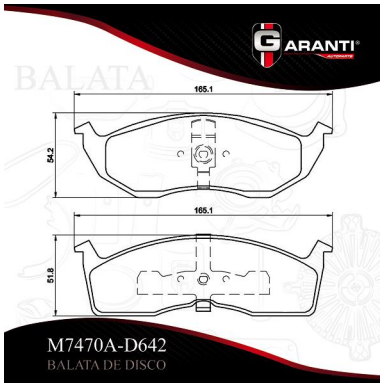

M7470A-D642.jpg

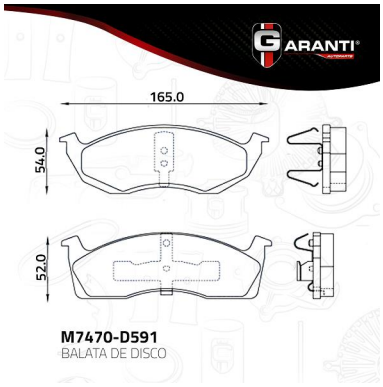

M7470-D591.jpg

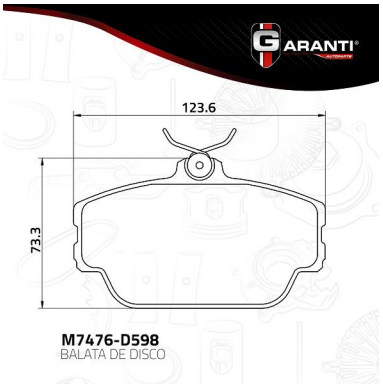

M7476-D598.jpg

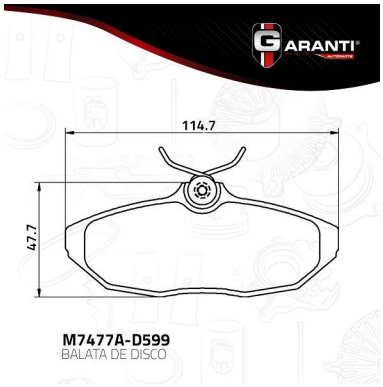

M7477A-D599.jpg

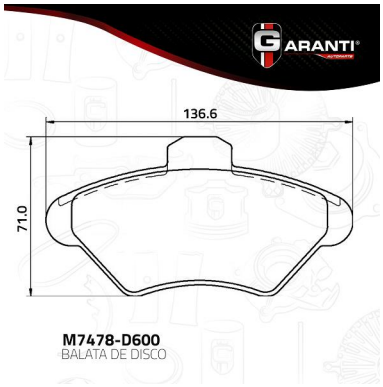

M7478-D600.jpg

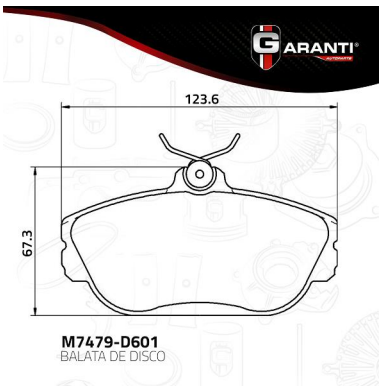

M7479-D601.jpg

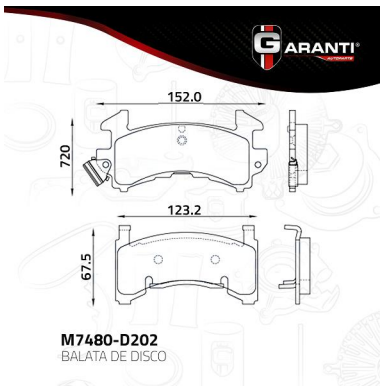

M7480-D202.jpg

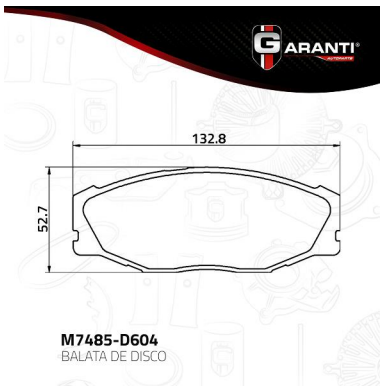

M7485-D604.jpg

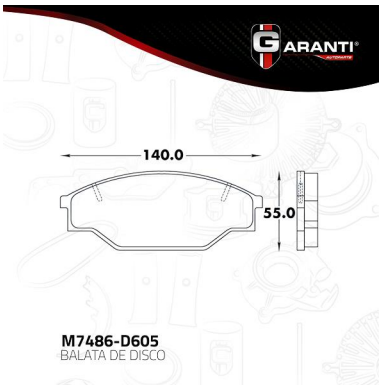

M7486-D605.jpg

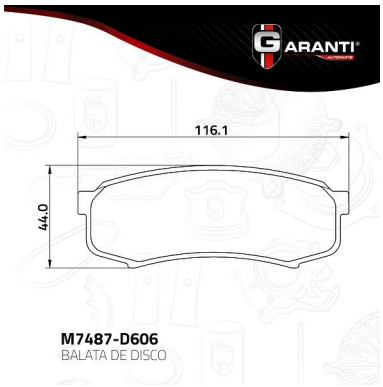

M7487-D606.jpg

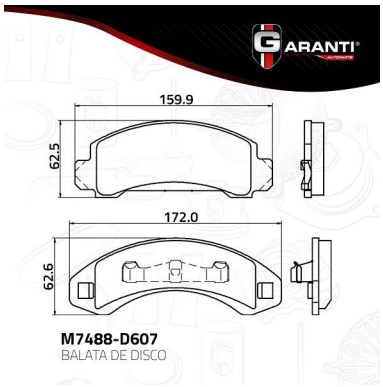

M7488-D607.jpg

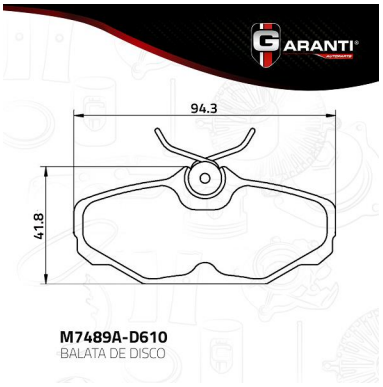

M7489A-D610.jpg

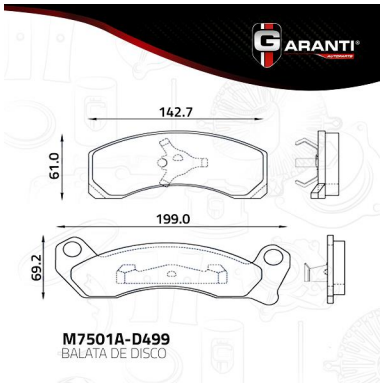

M7501A-D499.jpg

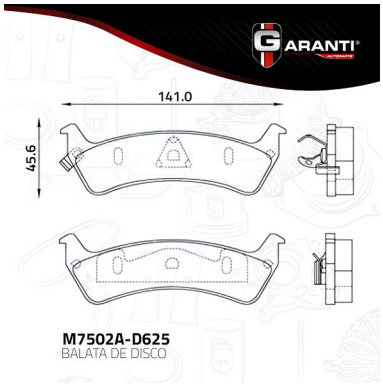

M7502A-D625.jpg



M7502-D666.jpg

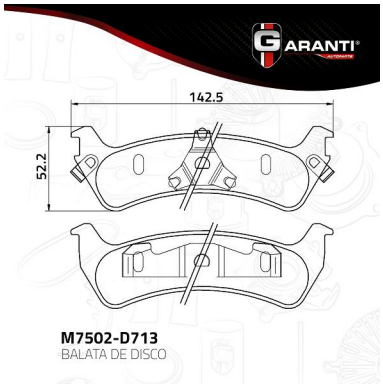

M7502-D713.jpg

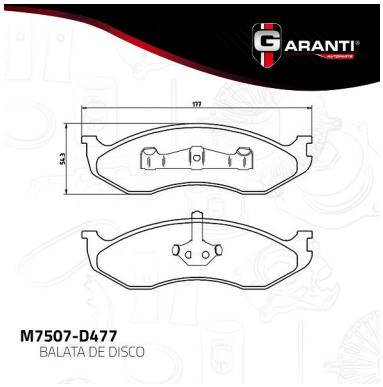

M7507-D477.jpg

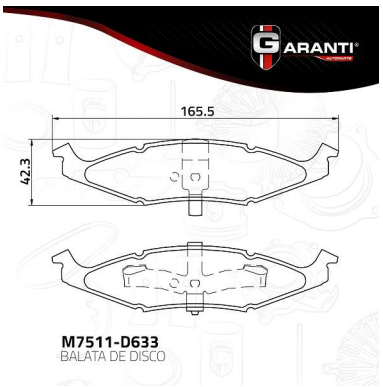

M7511-D633.jpg

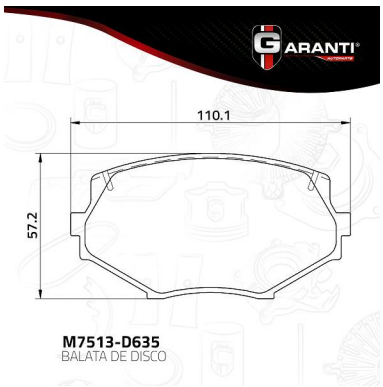

M7513-D635.jpg

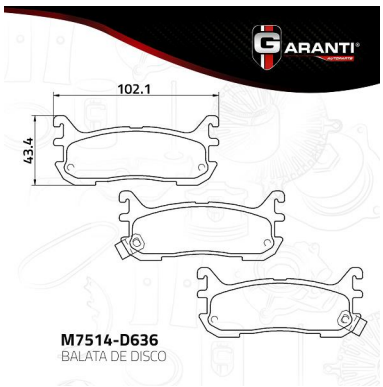

M7514-D636.jpg

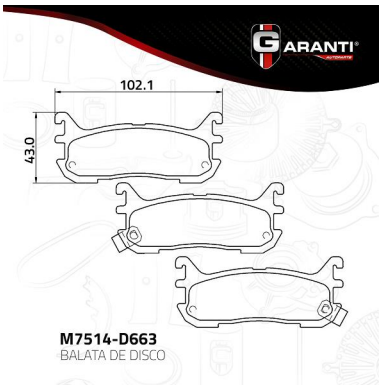

M7514-D663.jpg

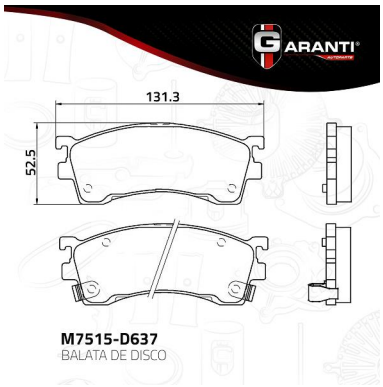

M7515-D637.jpg

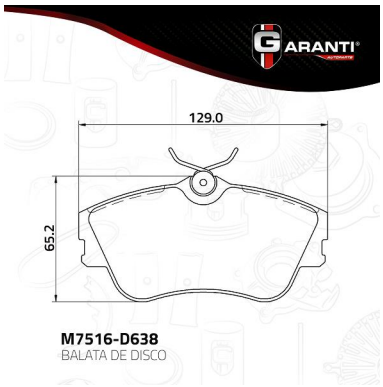

M7516-D638.jpg

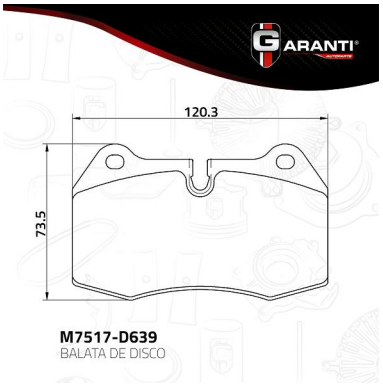

M7517-D639.jpg

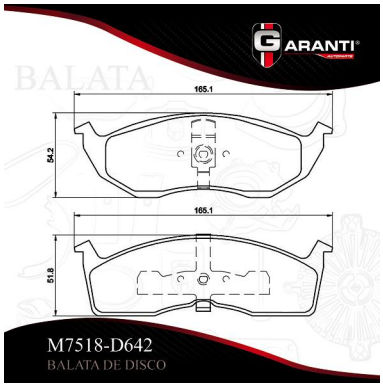

M7518-D642.jpg

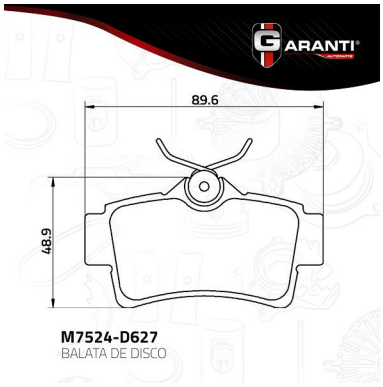

M7524-D627.jpg

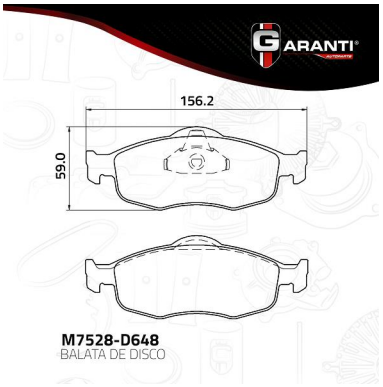

M7528-D648.jpg

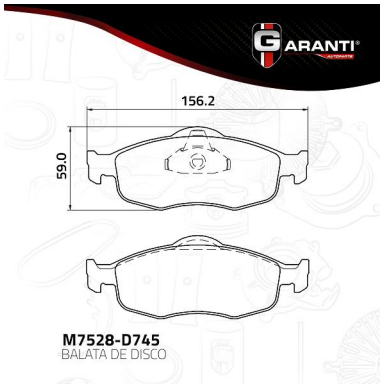

M7528-D745.jpg

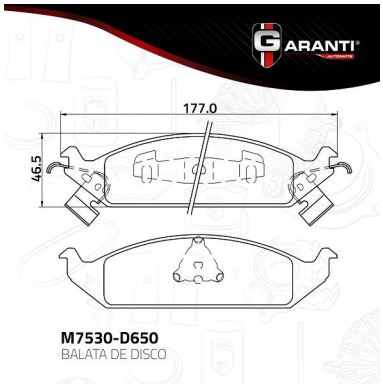

M7530-D650.jpg

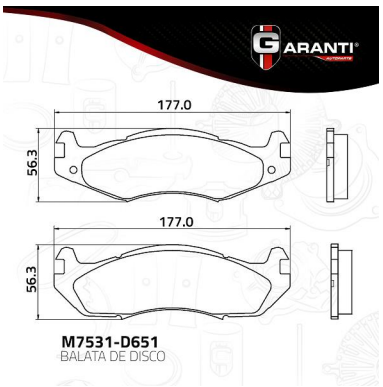

M7531-D651.jpg

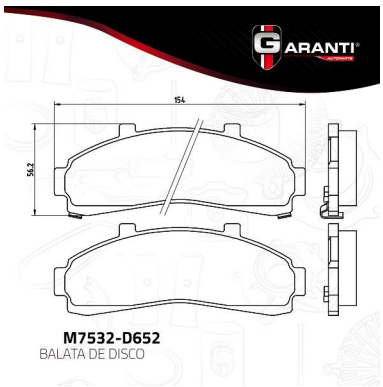

M7532-D652.jpg

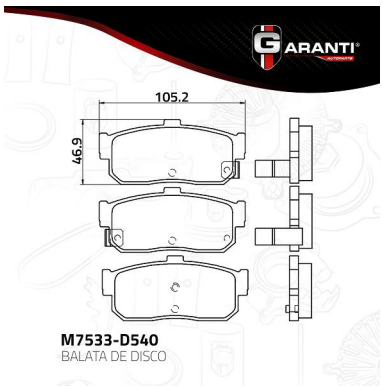

M7533-D540.jpg

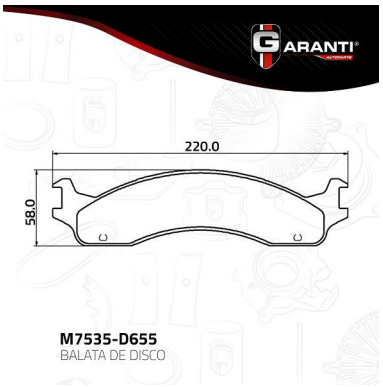

M7535-D655.jpg

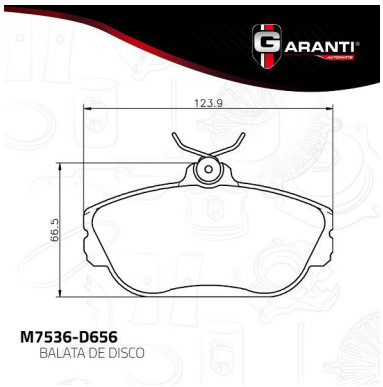

M7536-D656.jpg

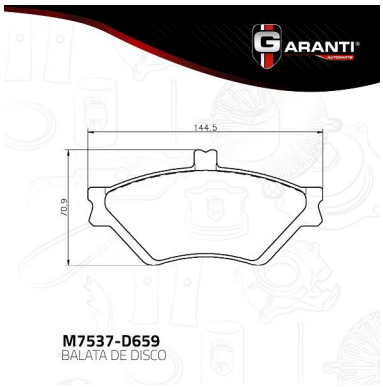

M7537-D659.jpg



M7541-D661.jpg

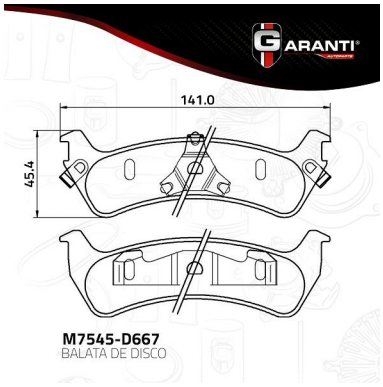

M7545-D667.jpg

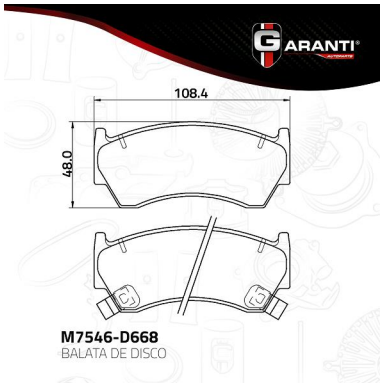

M7546-D668.jpg

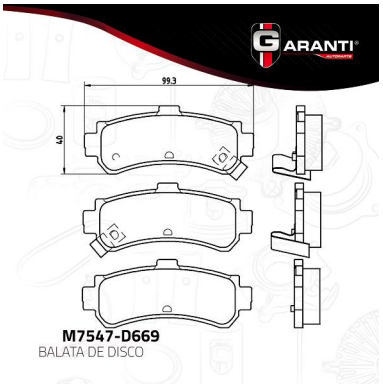

M7547-D669.jpg

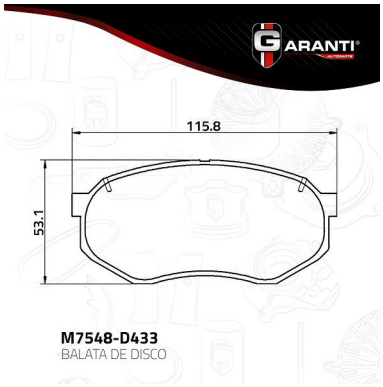

M7548-D433.jpg

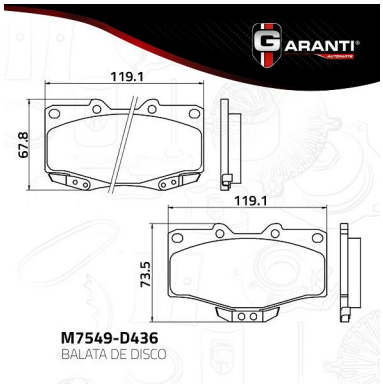

M7549-D436.jpg

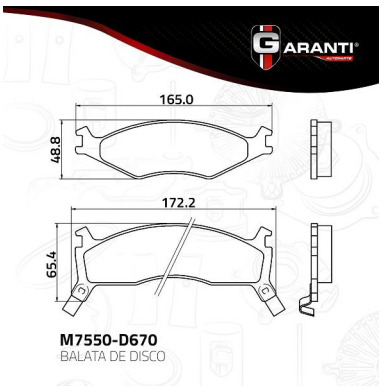

M7550-D670.jpg

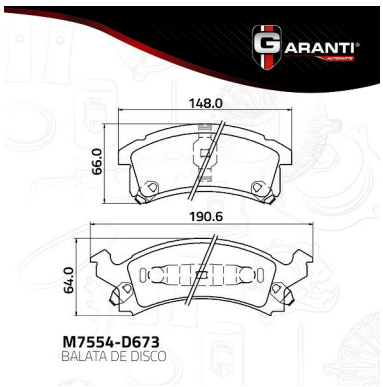

M7554-D673.jpg

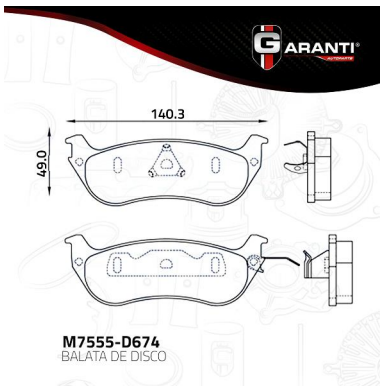

M7555-D674.jpg

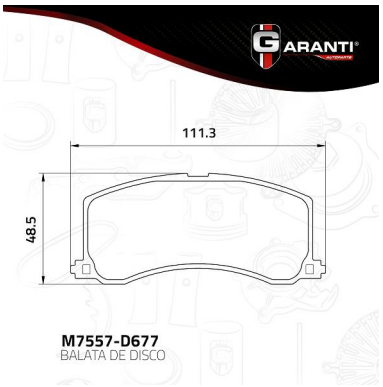

M7557-D677.jpg

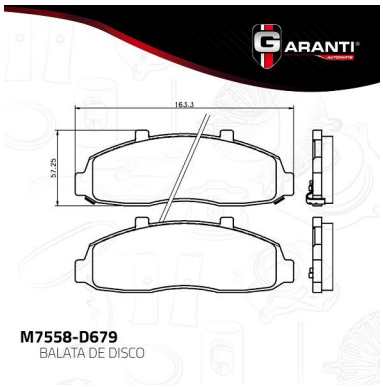

M7558-D679.jpg

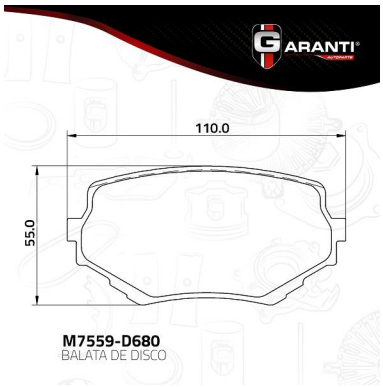

M7559-D680.jpg

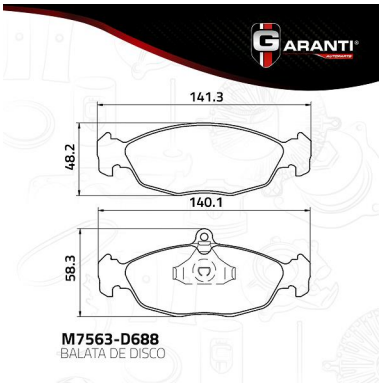

M7563-D688.jpg

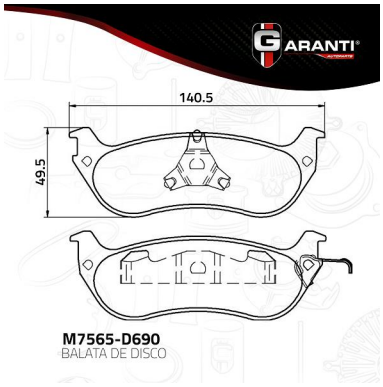

M7565-D690.jpg

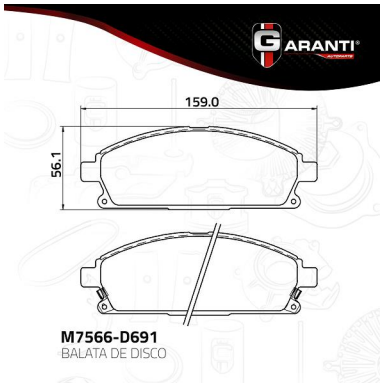

M7566-D691.jpg

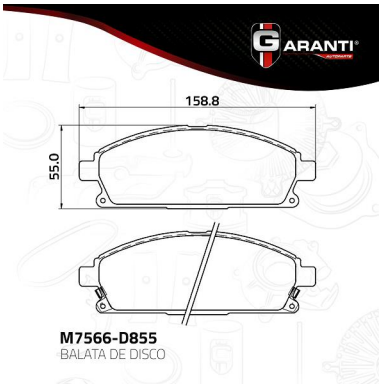

M7566-D855.jpg

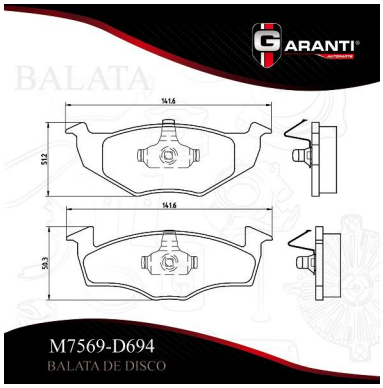

M7569-D694.jpg

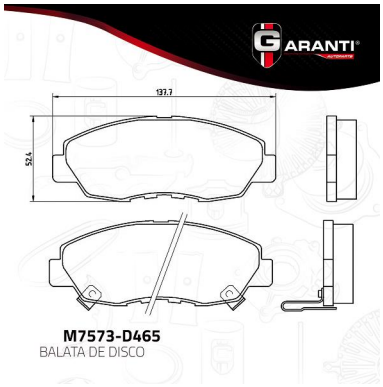

M7573-D465.jpg

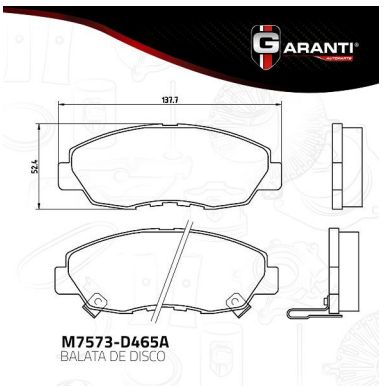

M7573-D465A.jpg

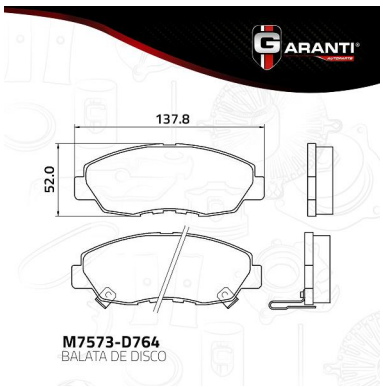

M7573-D764.jpg

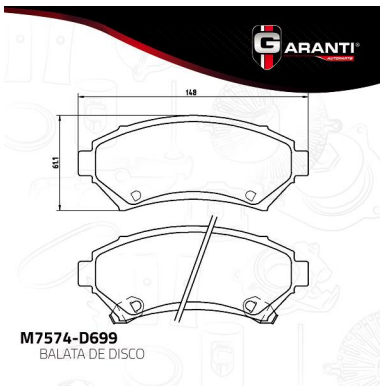

M7574-D699.jpg

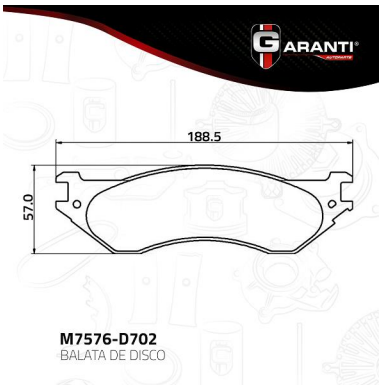

M7576-D702.jpg

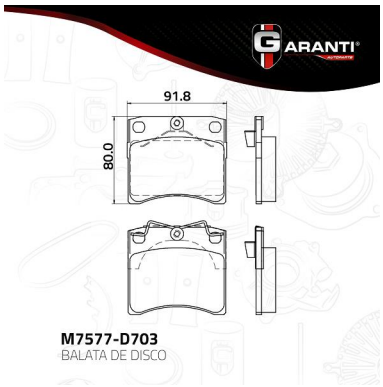

M7577-D703.jpg

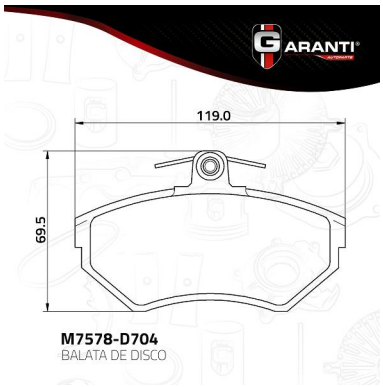

M7578-D704.jpg

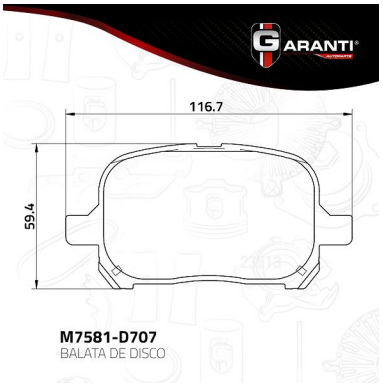

M7581-D707.jpg

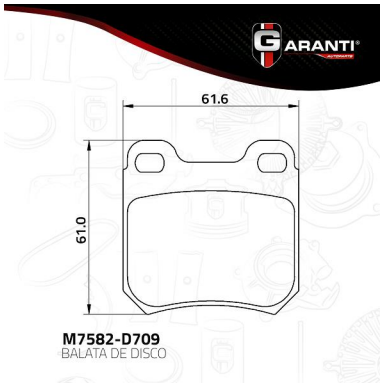

M7582-D709.jpg

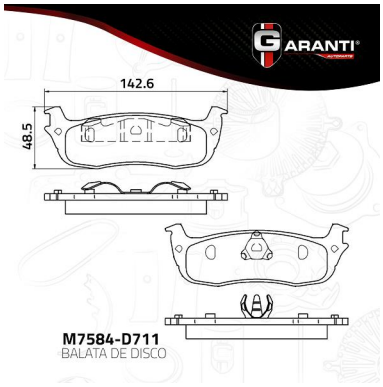

M7584-D711.jpg

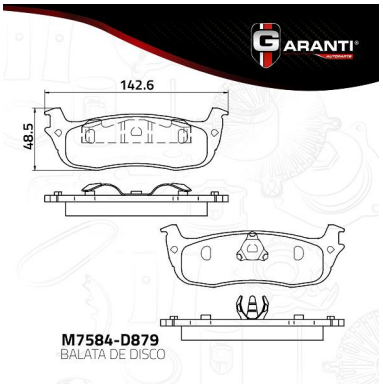

M7584-D879.jpg

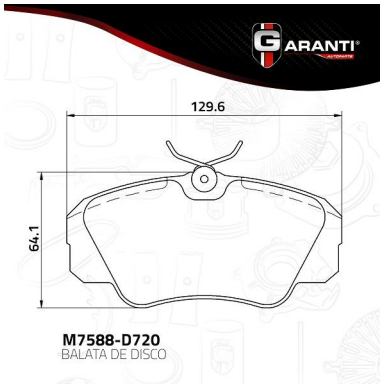

M7588-D720.jpg

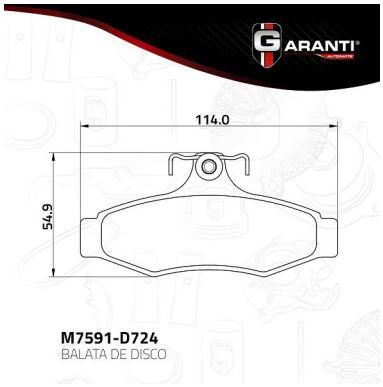

M7591-D724.jpg

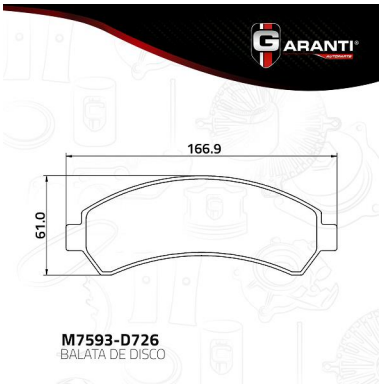

M7593-D726.jpg

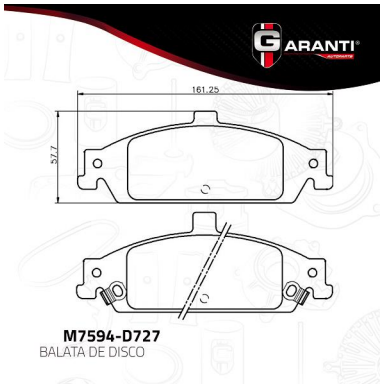

M7594-D727.jpg

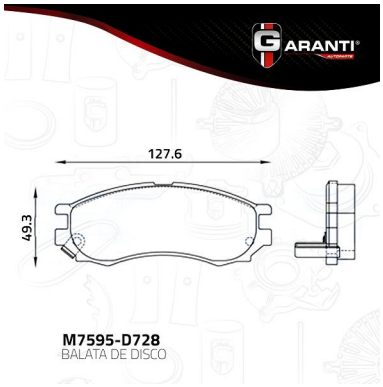

M7595-D728.jpg

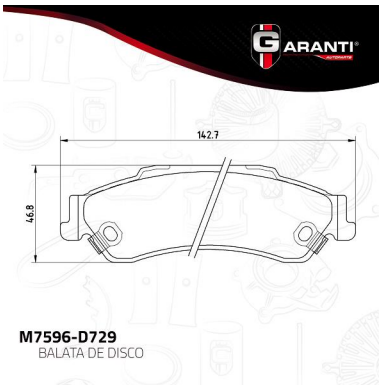

M7596-D729.jpg

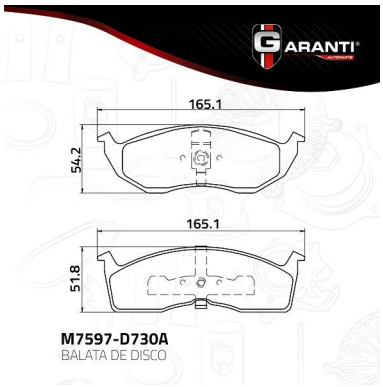

M7597-D730A.jpg

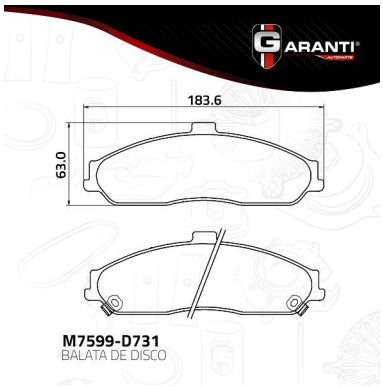

M7599-D731.jpg

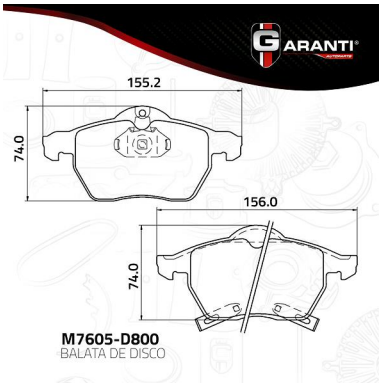

M7605-D800.jpg

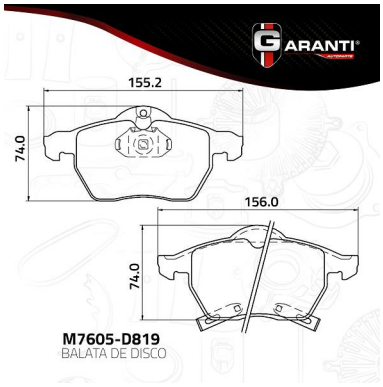

M7605-D819.jpg

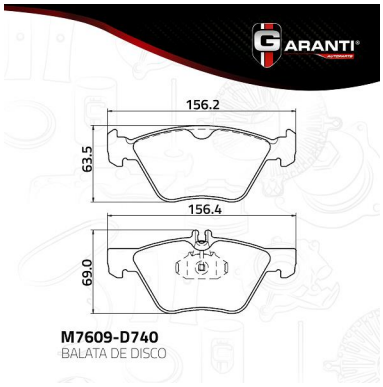

M7609-D740.jpg

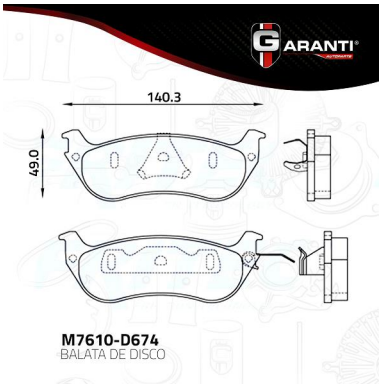

M7610-D674.jpg

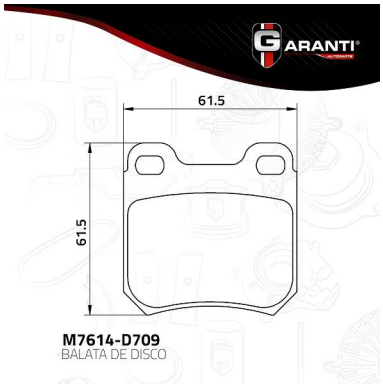

M7614-D709.jpg

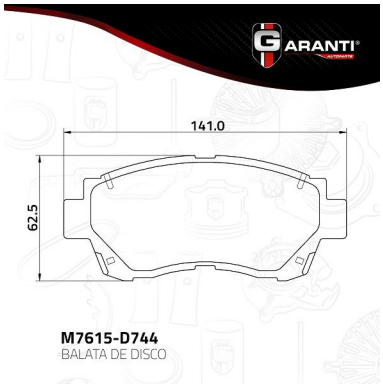

M7615-D744.jpg

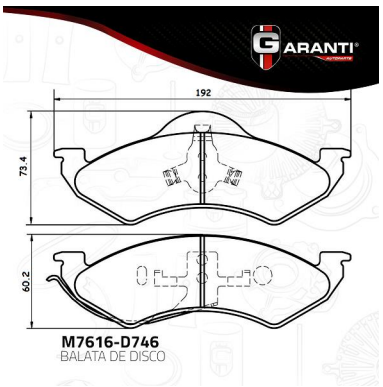

M7616-D746.jpg

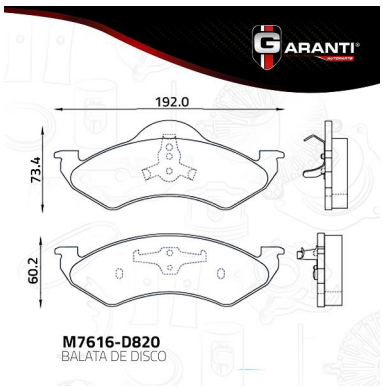

M7616-D820.jpg

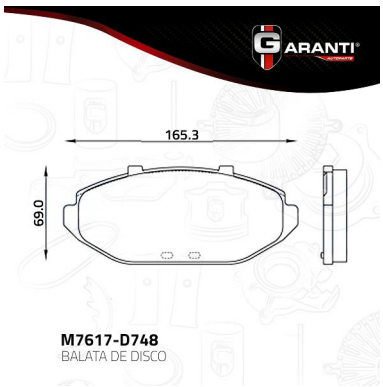

M7617-D748.jpg

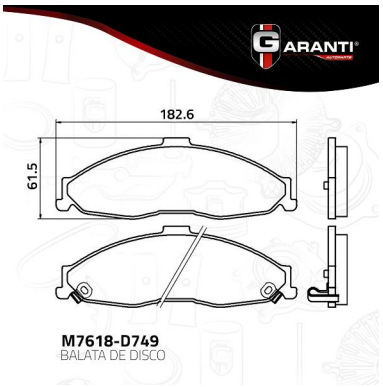

M7618-D749.jpg

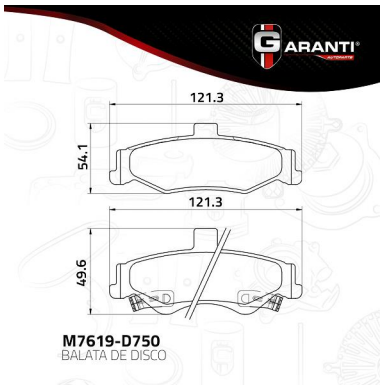

M7619-D750.jpg

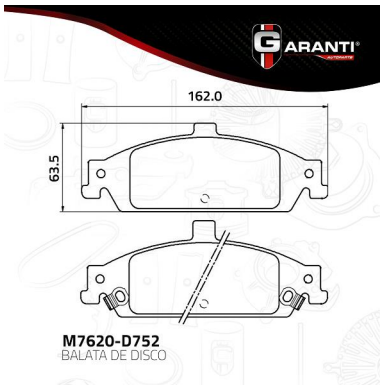

M7620-D752.jpg

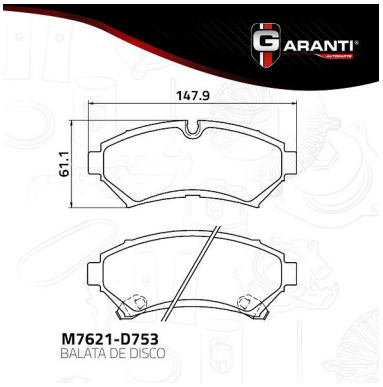

M7621-D753.jpg

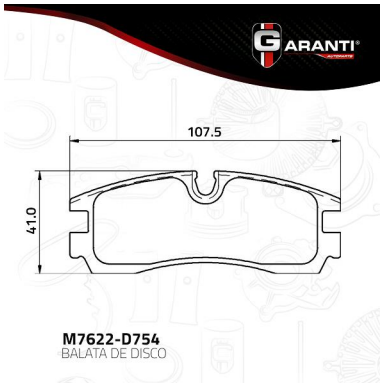

M7622-D754.jpg

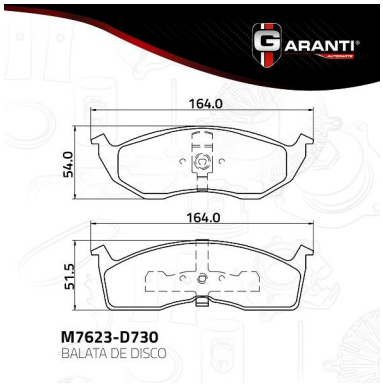

M7623-D730.jpg

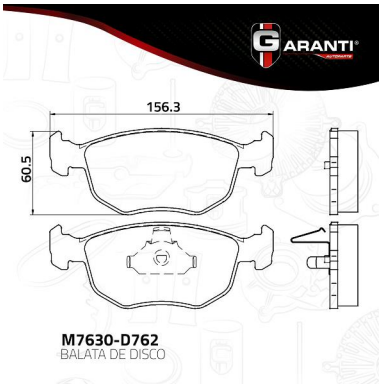

M7630-D762.jpg

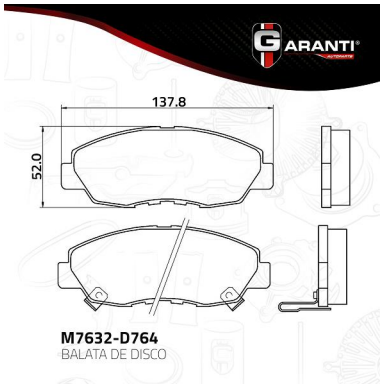

M7632-D764.jpg

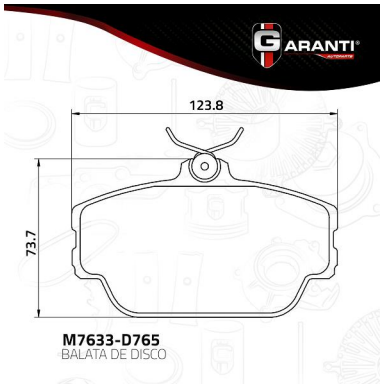

M7633-D765.jpg

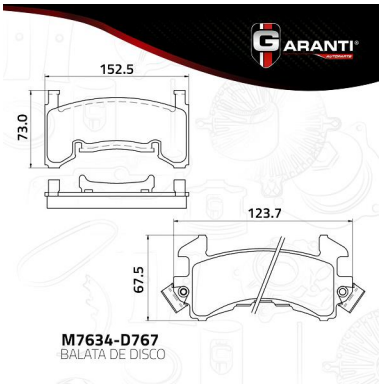

M7634-D767.jpg

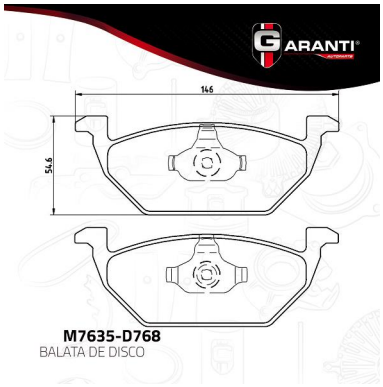

M7635-D768.jpg



M7636-D1032.jpg

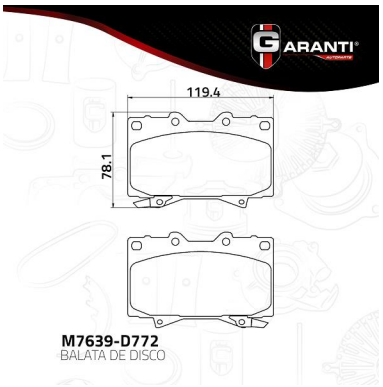

M7639-D772.jpg

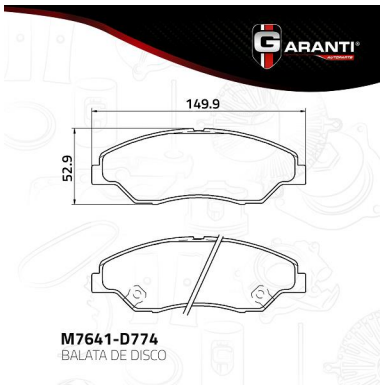

M7641-D774.jpg

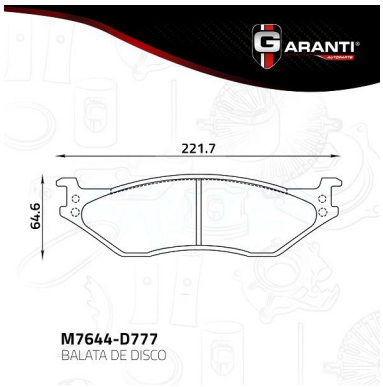

M7644-D777.jpg

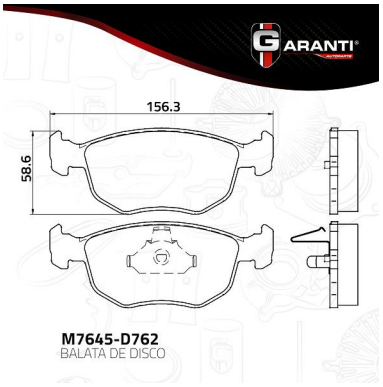

M7645-D762.jpg

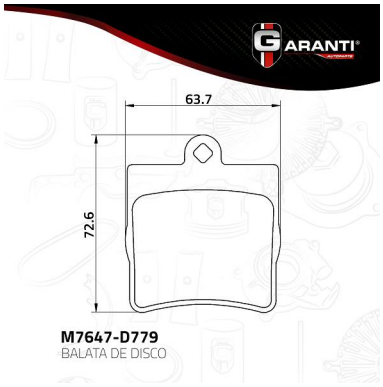

M7647-D779.jpg

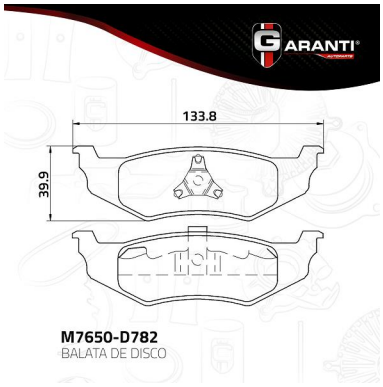

M7650-D782.jpg

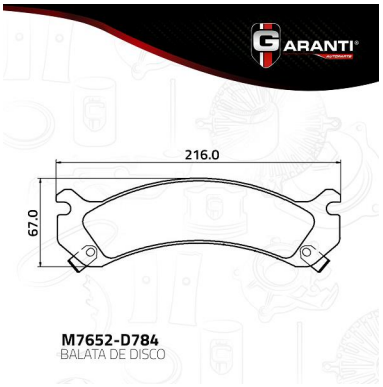

M7652-D784.jpg

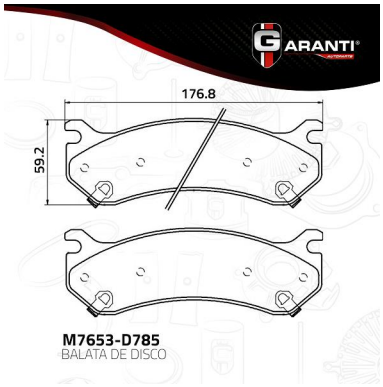

M7653-D785.jpg



M7654-D786.jpg

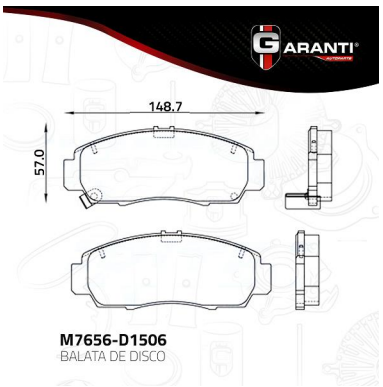

M7656-D1506.jpg

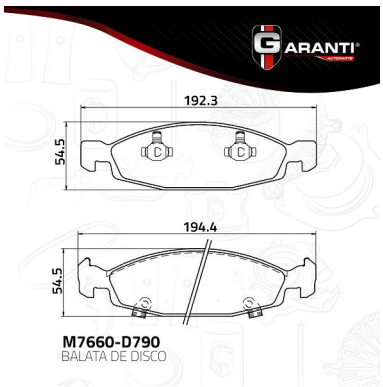

M7660-D790.jpg

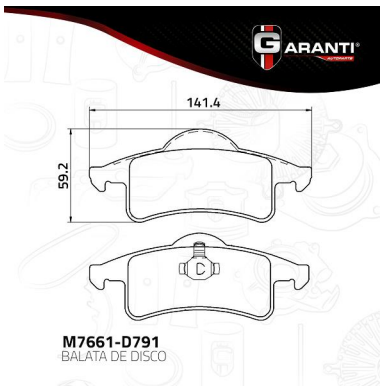

M7661-D791.jpg

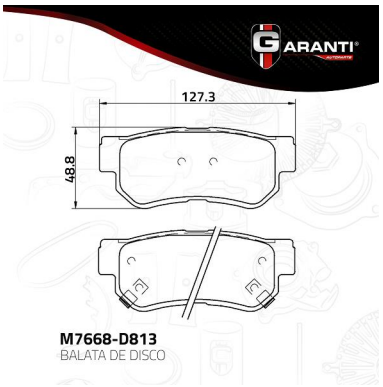

M7668-D813.jpg

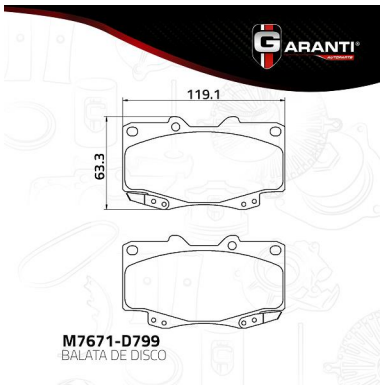

M7671-D799.jpg

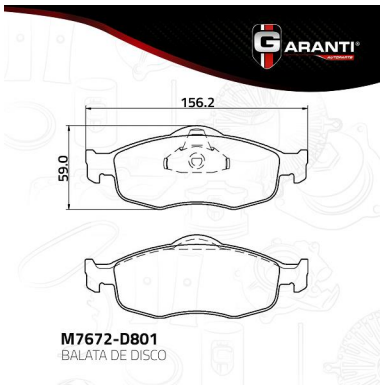

M7672-D801.jpg

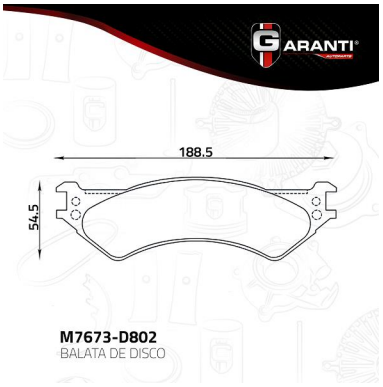

M7673-D802.jpg



M7674-D803.jpg

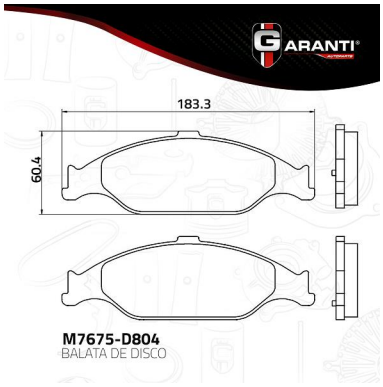

M7675-D804.jpg

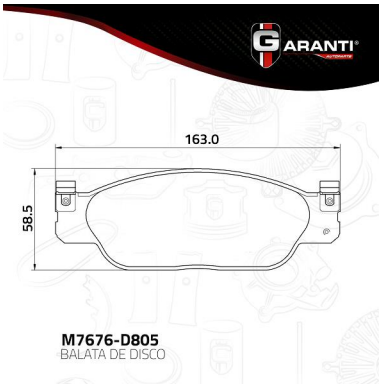

M7676-D805.jpg

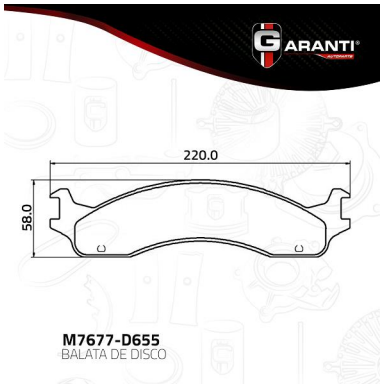

M7677-D655.jpg

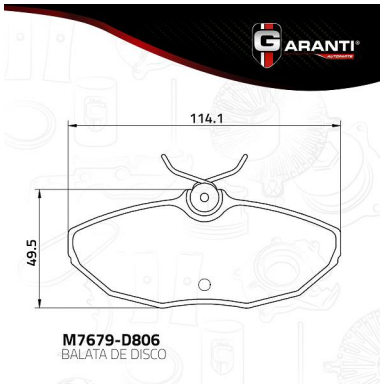

M7679-D806.jpg

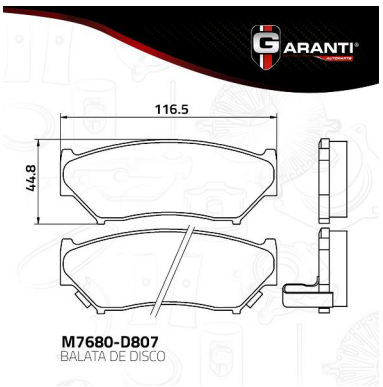

M7680-D807.jpg

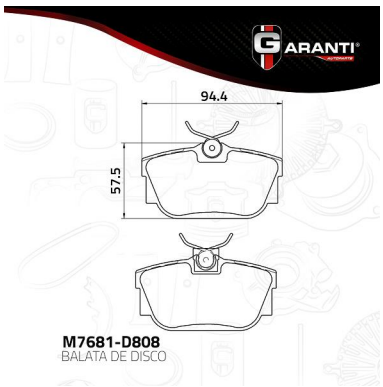

M7681-D808.jpg

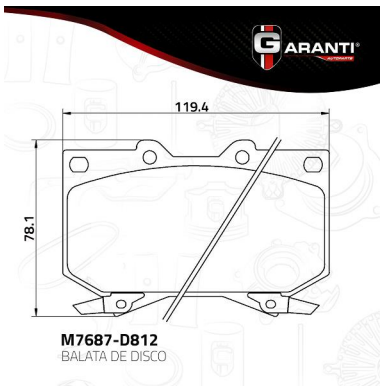

M7687-D812.jpg

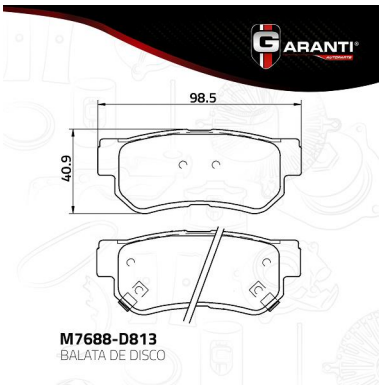

M7688-D813.jpg

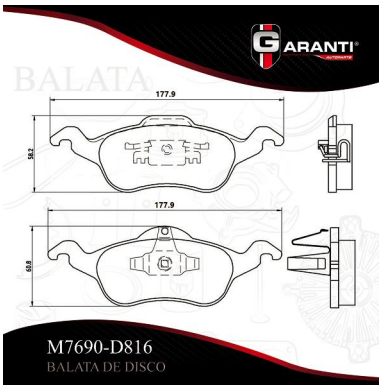

M7690-D816.jpg

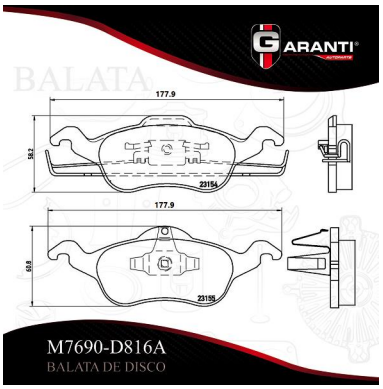

M7690-D816A.jpg

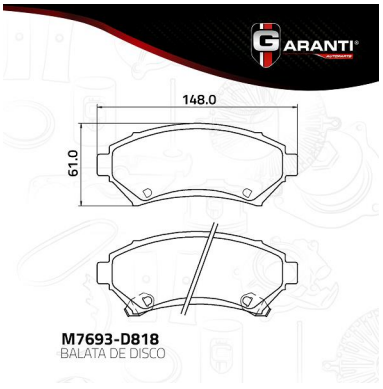

M7693-D818.jpg

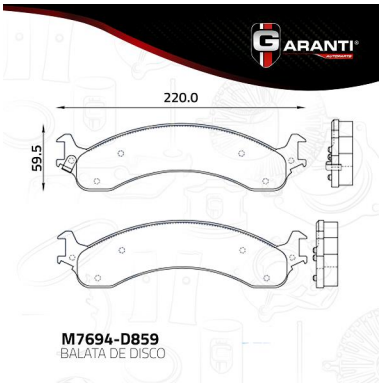

M7694-D859.jpg

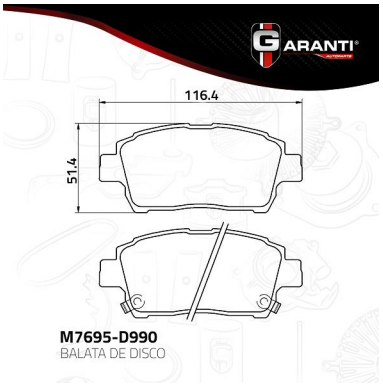

M7695-D990.jpg

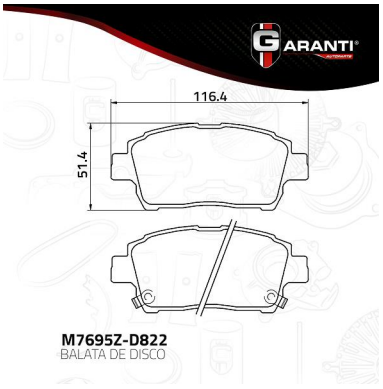

M7695Z-D822.jpg

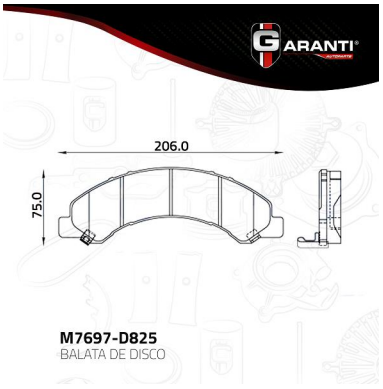

M7697-D825.jpg

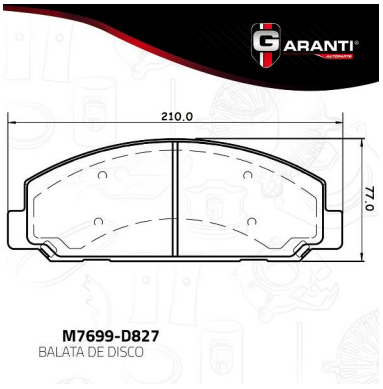

M7699-D827.jpg

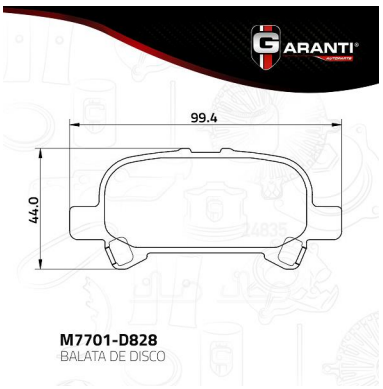

M7701-D828.jpg

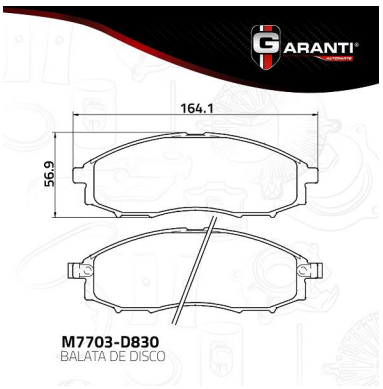

M7703-D830.jpg

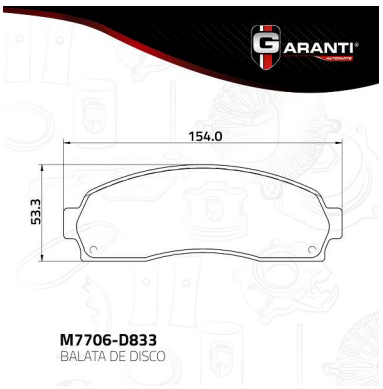

M7706-D833.jpg

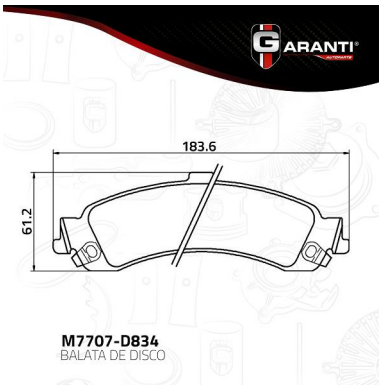

M7707-D834.jpg

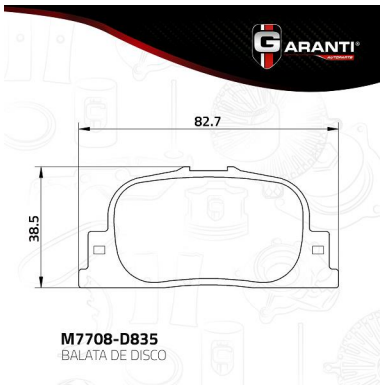

M7708-D835.jpg

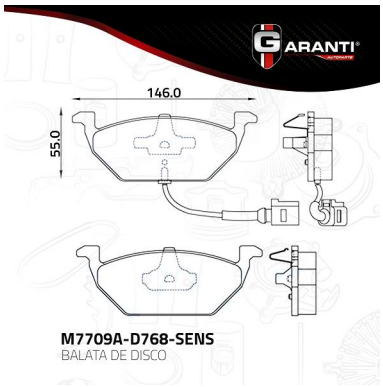

M7709A-D768-SENS.jpg

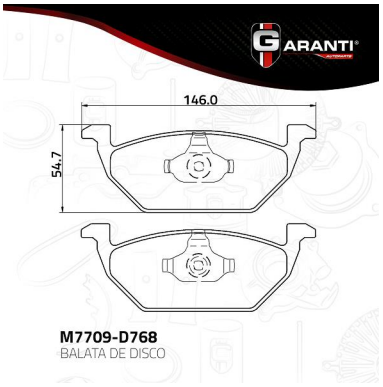

M7709-D768.jpg

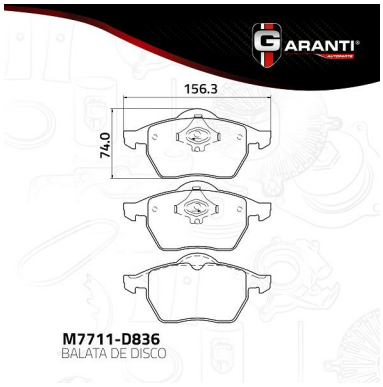

M7711-D836.jpg

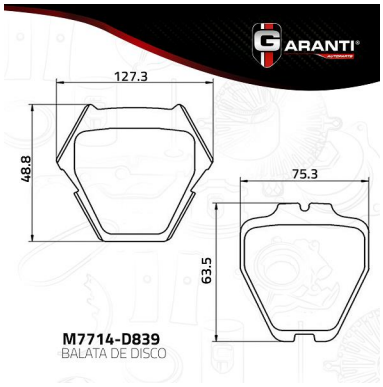

M7714-D839.jpg

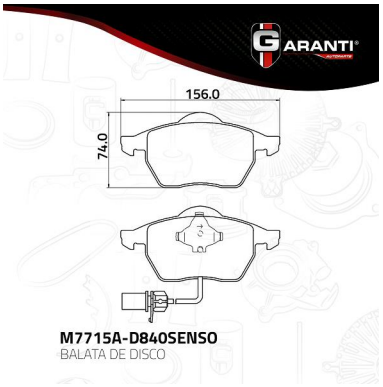

M7715A-D840SENSO.jpg

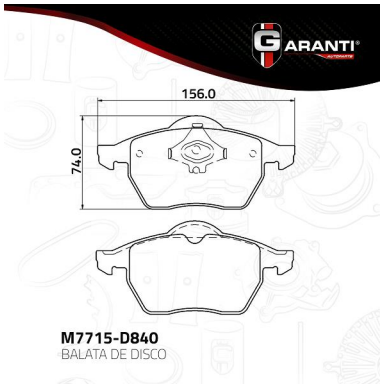

M7715-D840.jpg

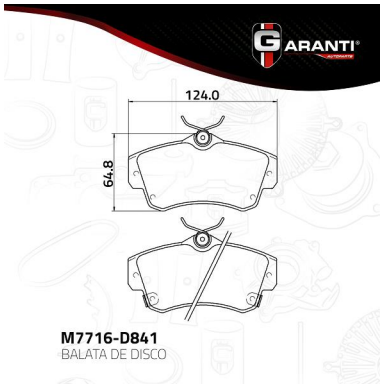

M7716-D841.jpg

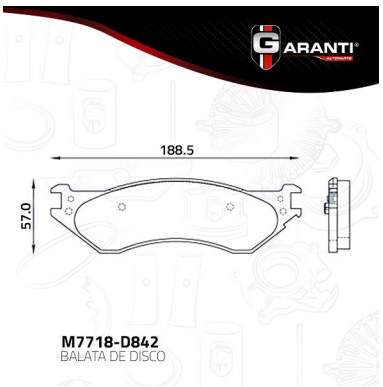

M7718-D842.jpg

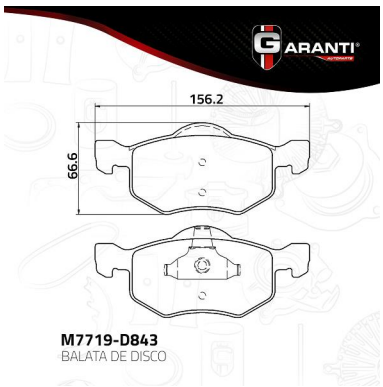

M7719-D843.jpg

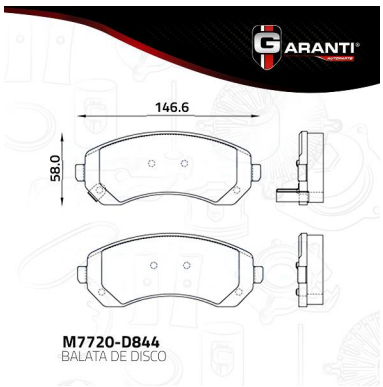

M7720-D844.jpg

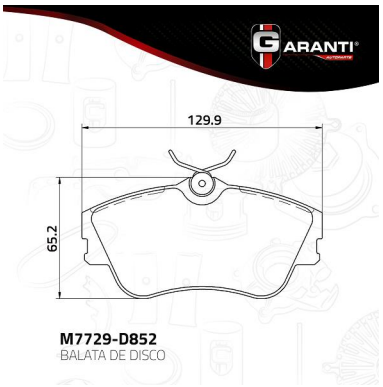

M7729-D852.jpg

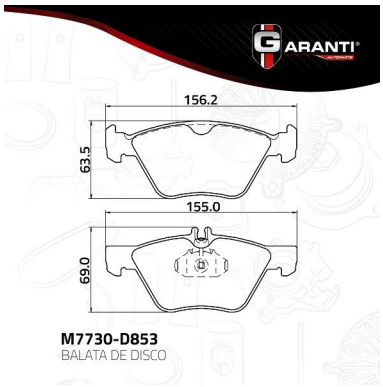

M7730-D853.jpg

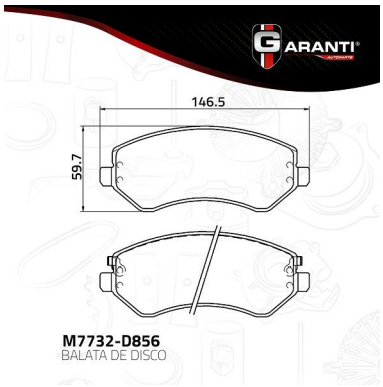

M7732-D856.jpg

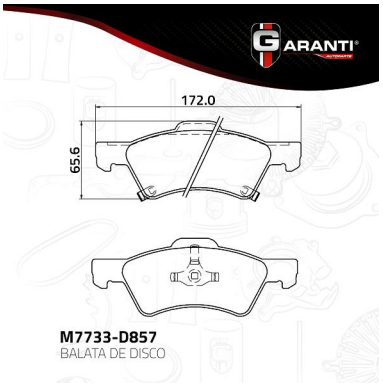

M7733-D857.jpg

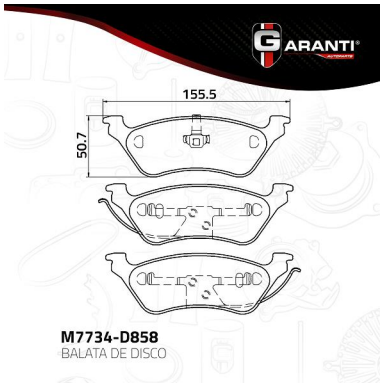

M7734-D858.jpg

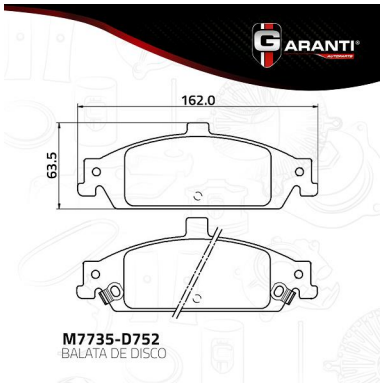

M7735-D752.jpg



M7738-D862.jpg



M7739-D864.jpg

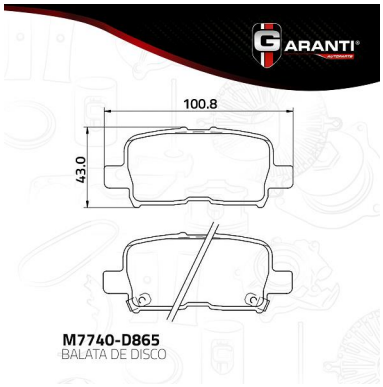

M7740-D865.jpg



M7741-D866.jpg

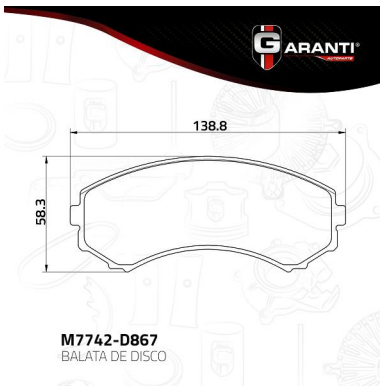

M7742-D867.jpg

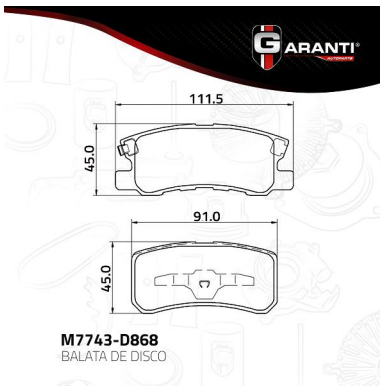

M7743-D868.jpg

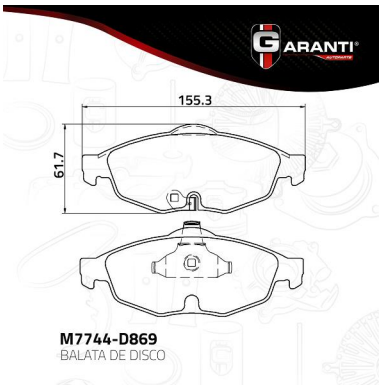

M7744-D869.jpg

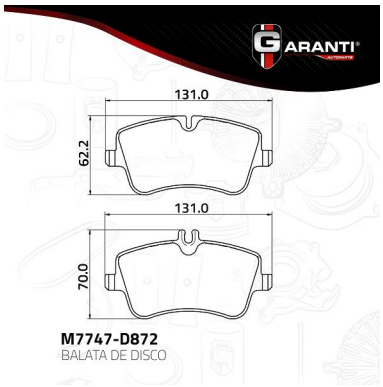

M7747-D872.jpg

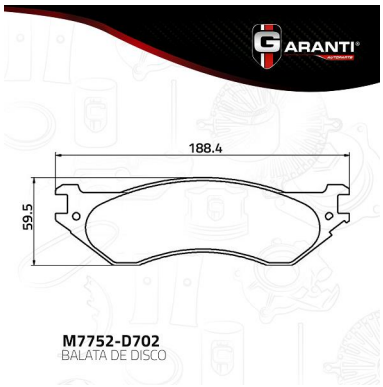

M7752-D702.jpg



M7754-D877.jpg



M7755-D877.jpg

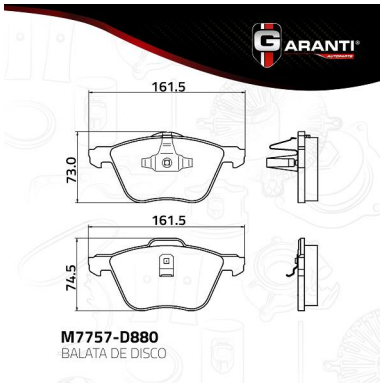

M7757-D880.jpg



M7758-D881.jpg

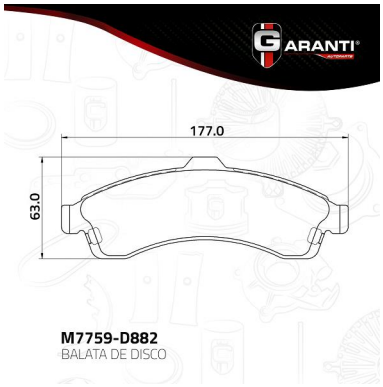

M7759-D882.jpg

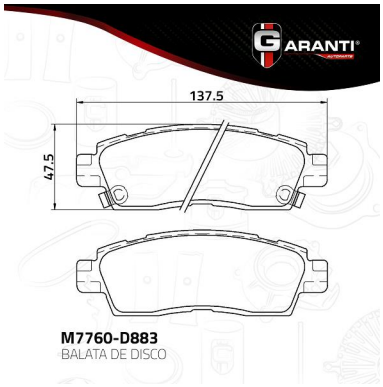

M7760-D883.jpg

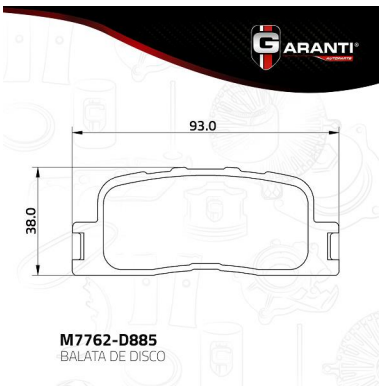

M7762-D885.jpg

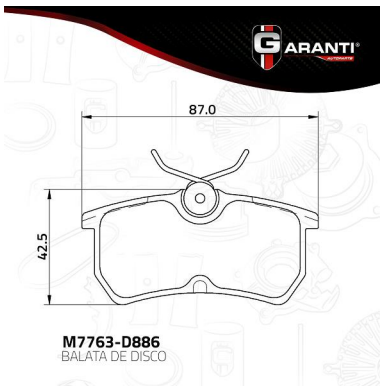

M7763-D886.jpg

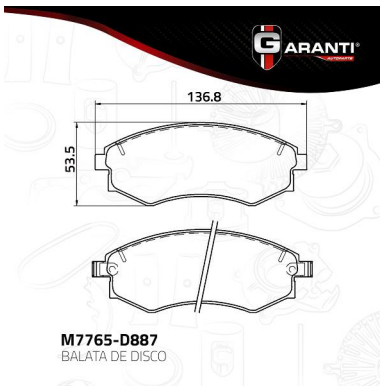

M7765-D887.jpg

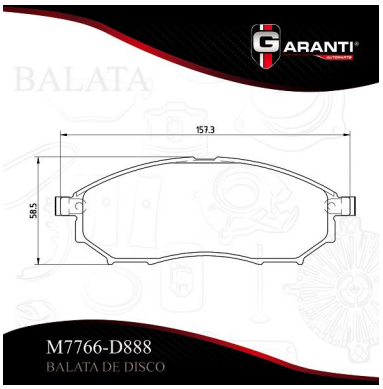

M7766-D888.jpg

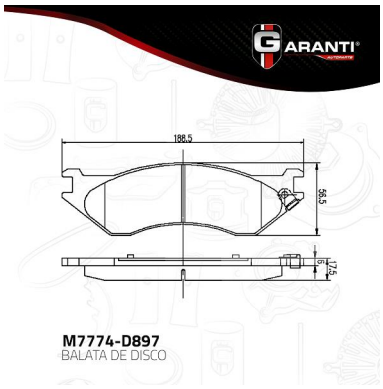

M7774-D897.jpg

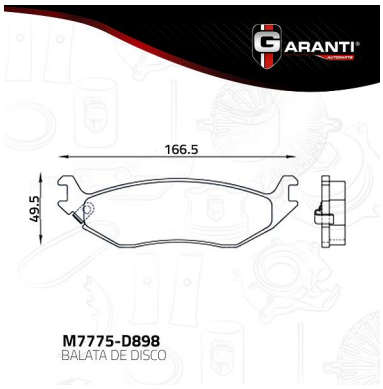

M7775-D898.jpg



M7777-D900.jpg

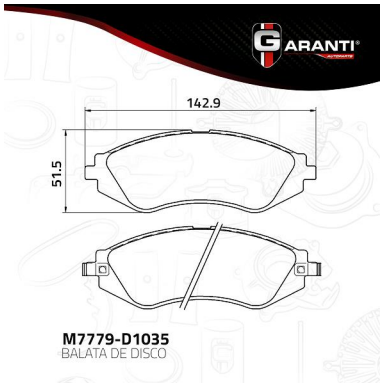

M7779-D1035.jpg



M7782-D904.jpg

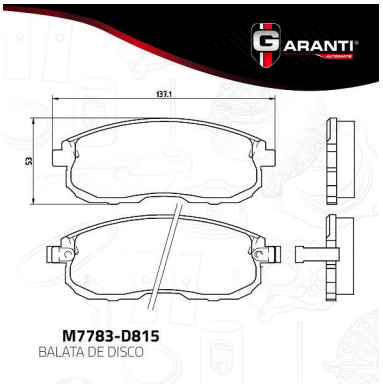

M7783-D815.jpg

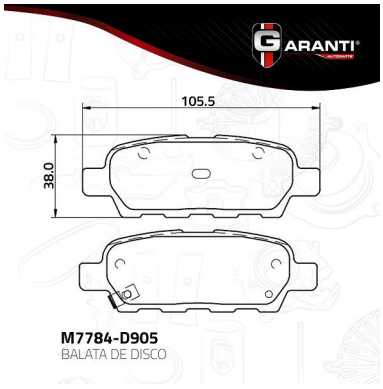

M7784-D905.jpg

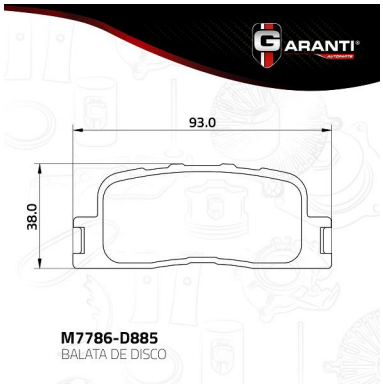

M7786-D885.jpg



M7787-D908.jpg

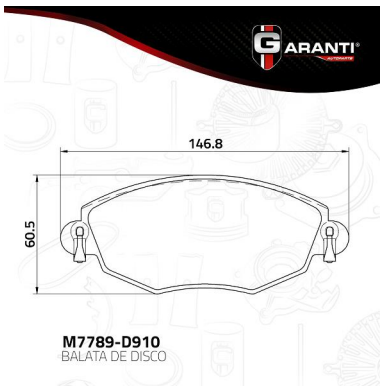

M7789-D910.jpg



M7790-D911.jpg

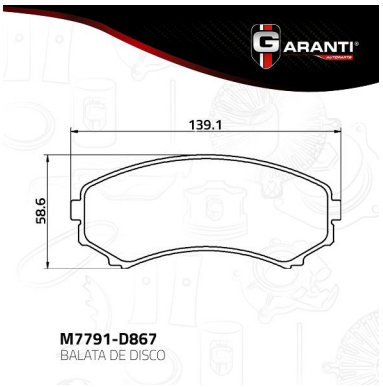

M7791-D867.jpg

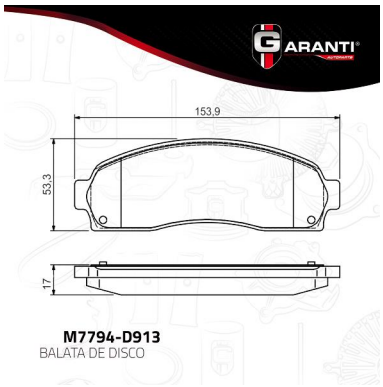

M7794-D913.jpg

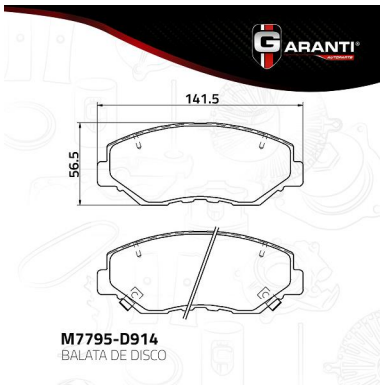

M7795-D914.jpg



M7795-D958.jpg

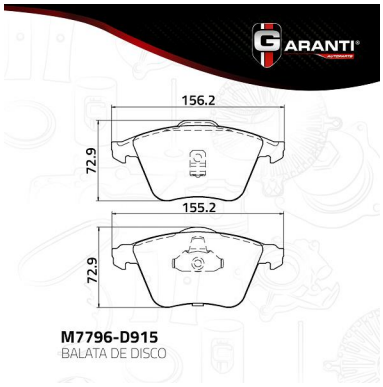

M7796-D915.jpg

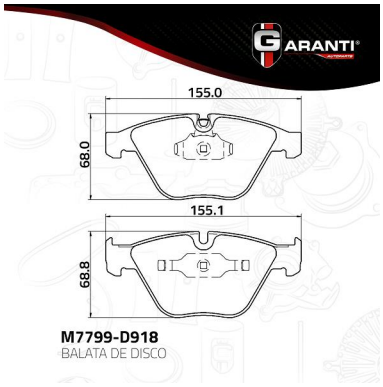

M7799-D918.jpg

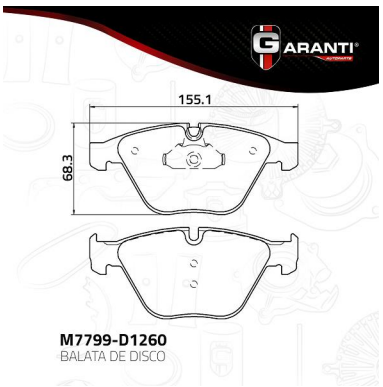

M7799-D1260.jpg

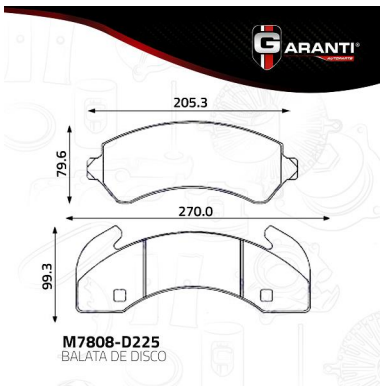

M7808-D225.jpg

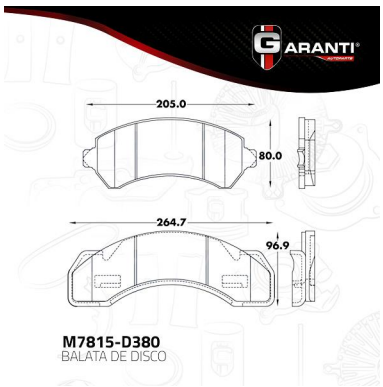

M7815-D380.jpg

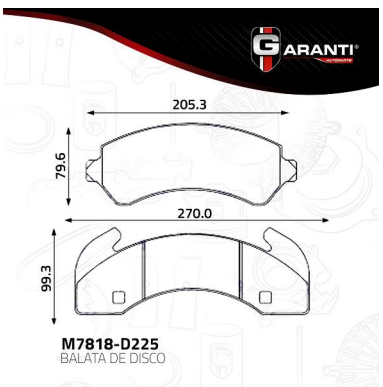

M7818-D225.jpg

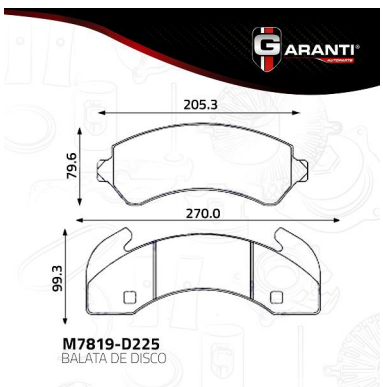

M7819-D225.jpg

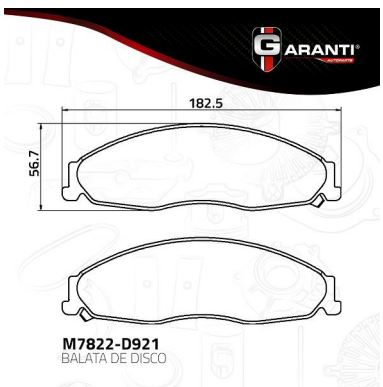

M7822-D921.jpg

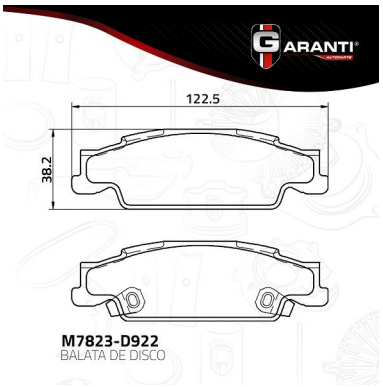

M7823-D922.jpg

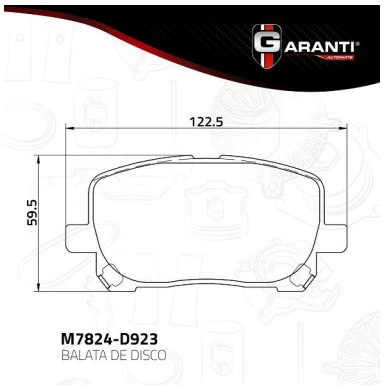

M7824-D923.jpg

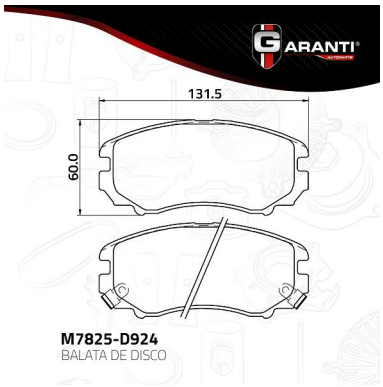

M7825-D924.jpg

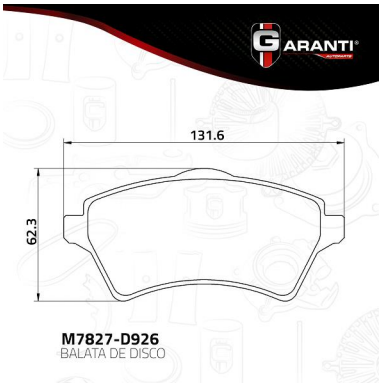

M7827-D926.jpg

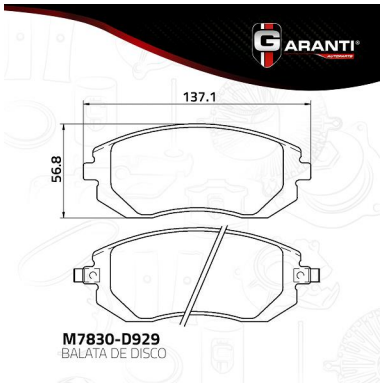

M7830-D929.jpg

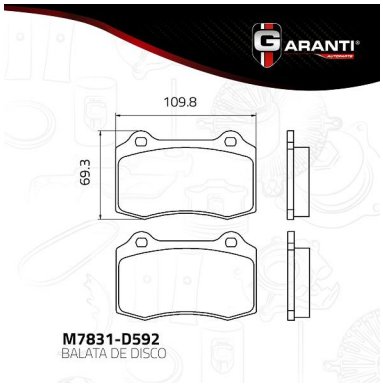

M7831-D592.jpg

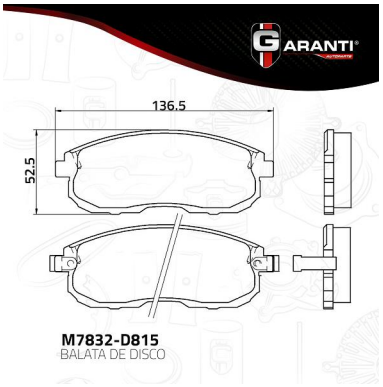

M7832-D815.jpg

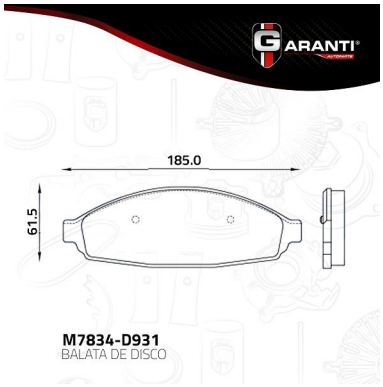

M7834-D931.jpg

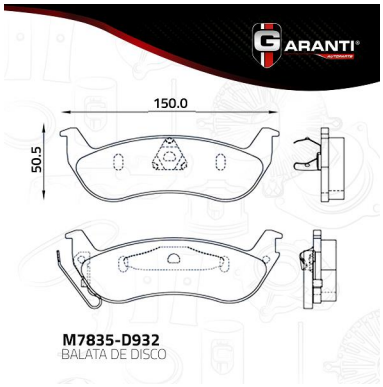

M7835-D932.jpg

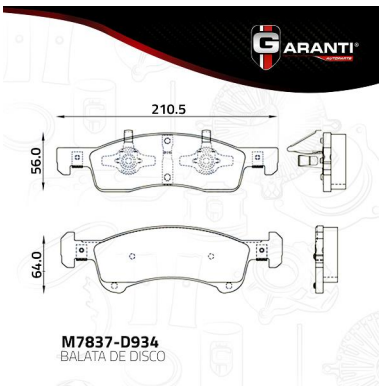

M7837-D934.jpg

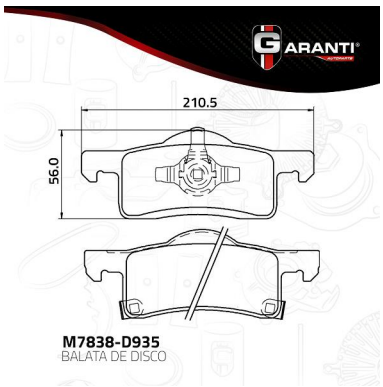

M7838-D935.jpg

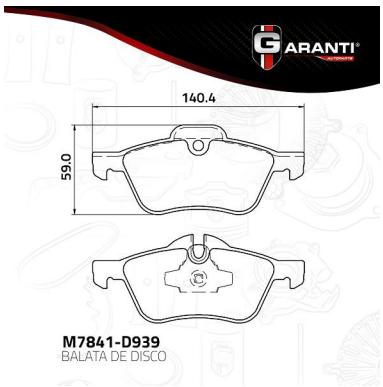

M7841-D939.jpg

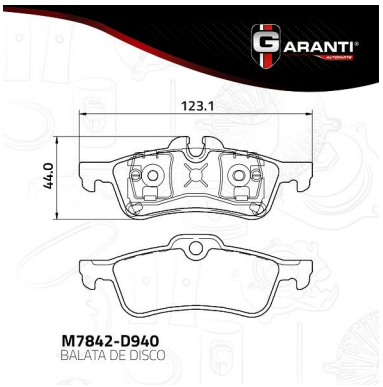

M7842-D940.jpg

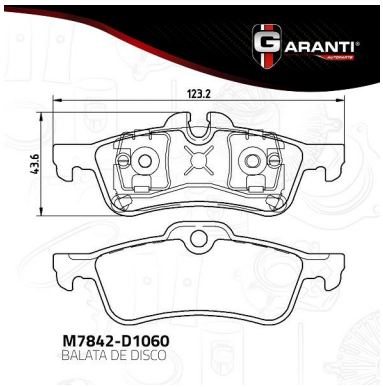

M7842-D1060.jpg

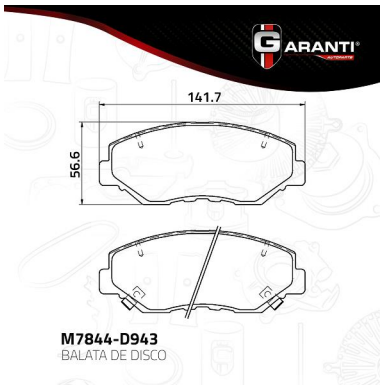

M7844-D943.jpg

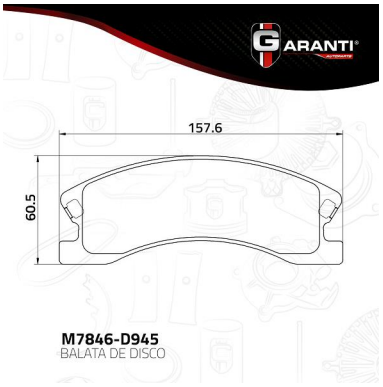

M7846-D945.jpg



M7848-D949.jpg

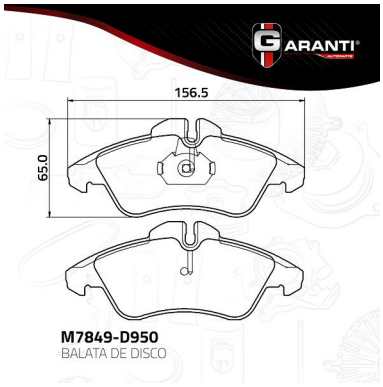

M7849-D950.jpg

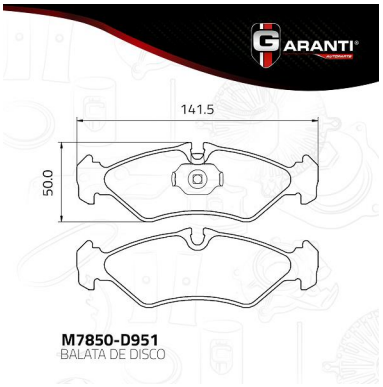

M7850-D951.jpg

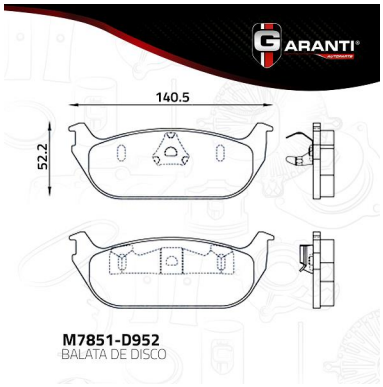

M7851-D952.jpg

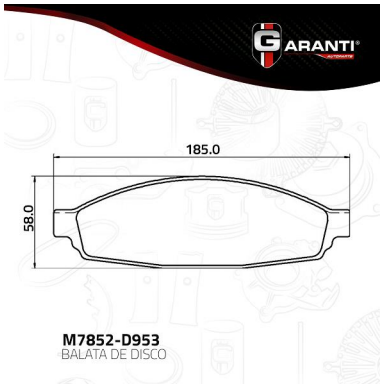

M7852-D953.jpg

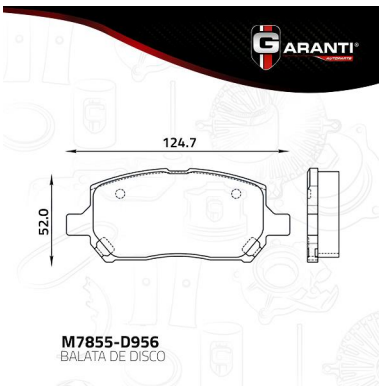

M7855-D956.jpg

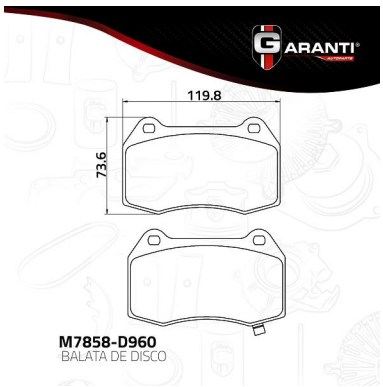

M7858-D960.jpg

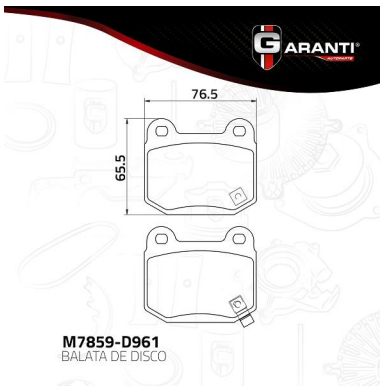

M7859-D961.jpg

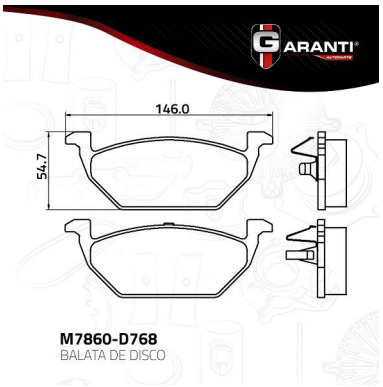

M7860-D768.jpg

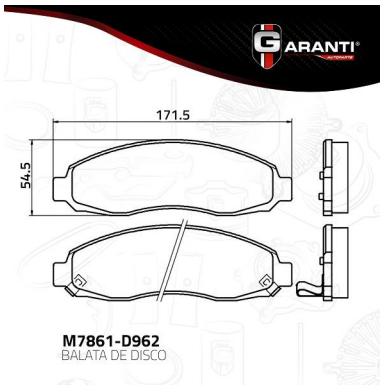

M7861-D962.jpg

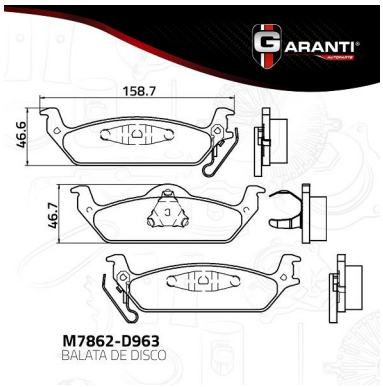

M7862-D963.jpg



M7863-D964.jpg

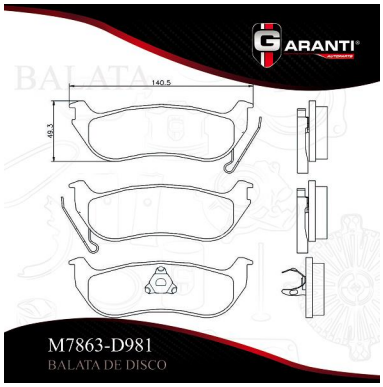

M7863-D981.jpg

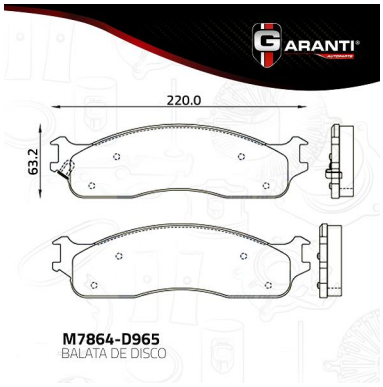

M7864-D965.jpg

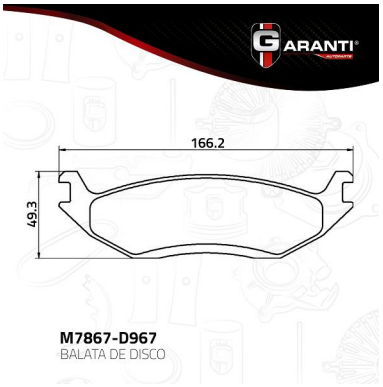

M7867-D967.jpg

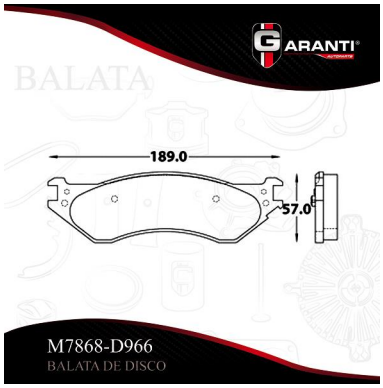

M7868-D966.jpg

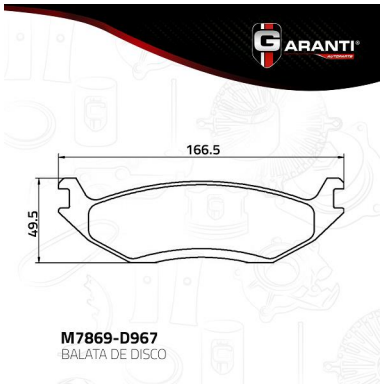

M7869-D967.jpg

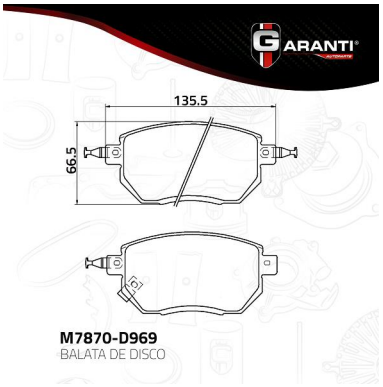

M7870-D969.jpg

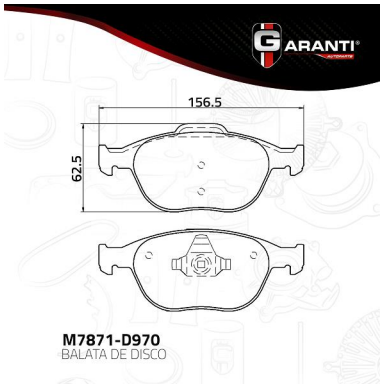

M7871-D970.jpg

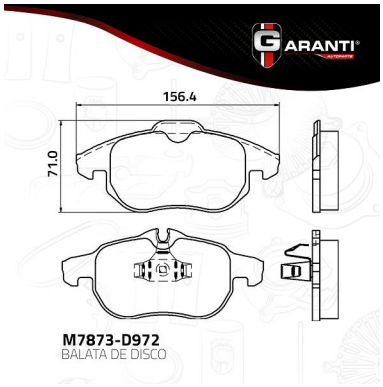

M7873-D972.jpg

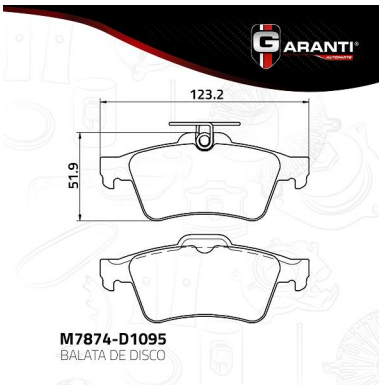

M7874-D1095.jpg

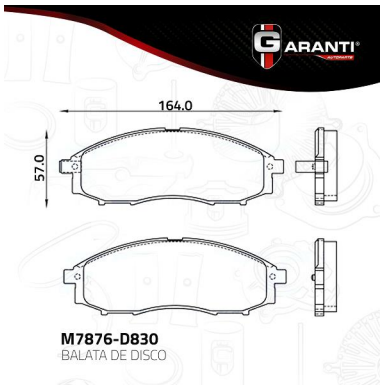

M7876-D830.jpg

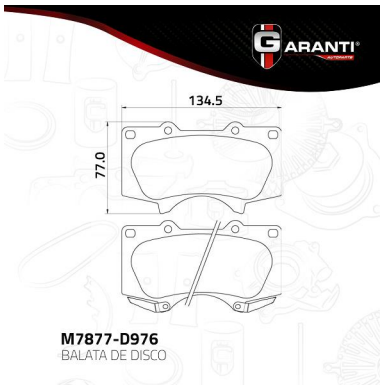

M7877-D976.jpg

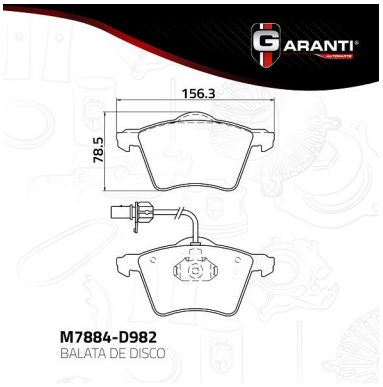

M7884-D982.jpg

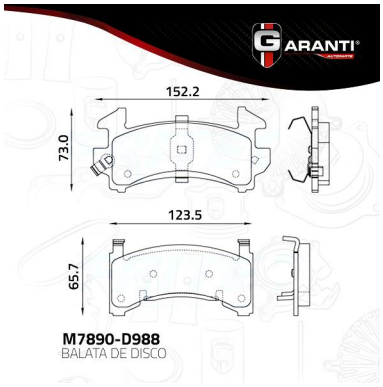

M7890-D988.jpg



M7896-D906.jpg

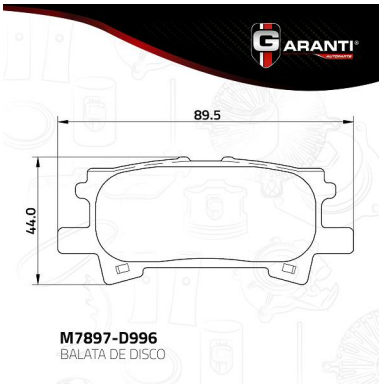

M7897-D996.jpg

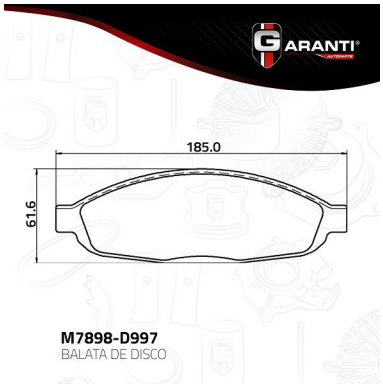

M7898-D997.jpg



M7899-D998.jpg



M7900-D999.jpg

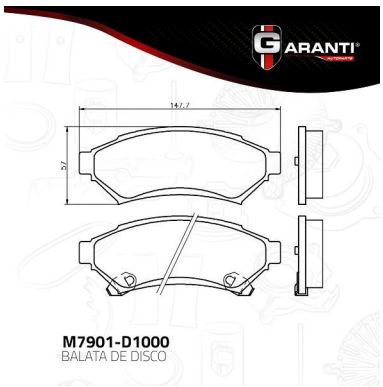

M7901-D1000.jpg

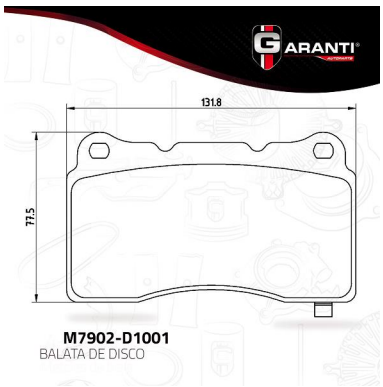

M7902-D1001.jpg

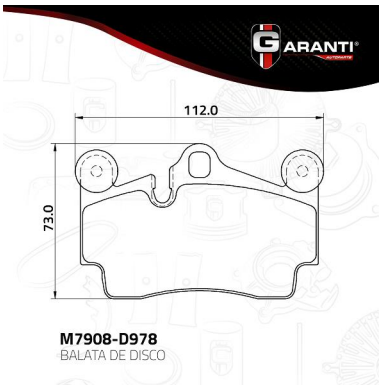

M7908-D978.jpg

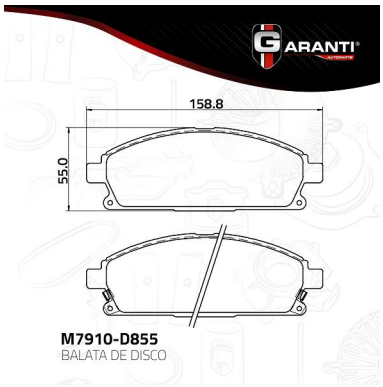

M7910-D855.jpg

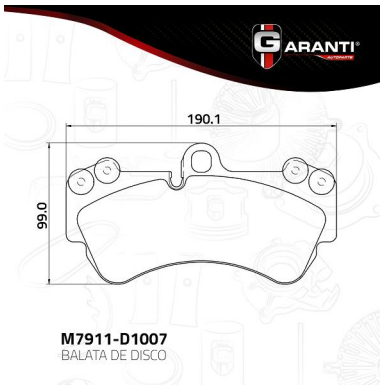

M7911-D1007.jpg

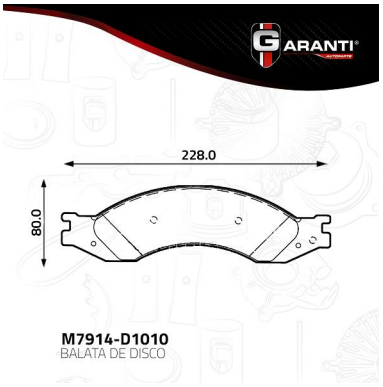

M7914-D1010.jpg

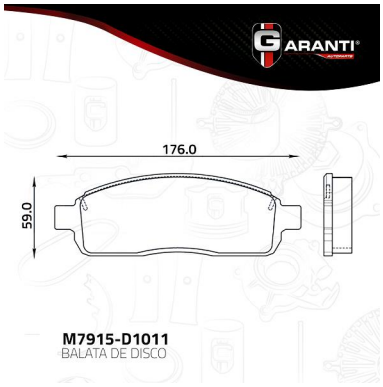

M7915-D1011.jpg

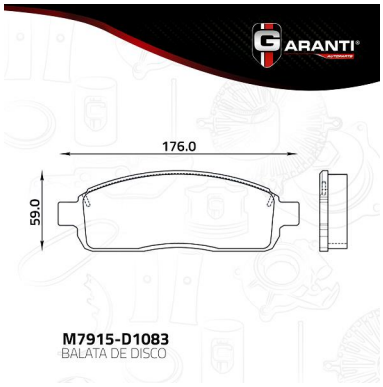

M7915-D1083.jpg

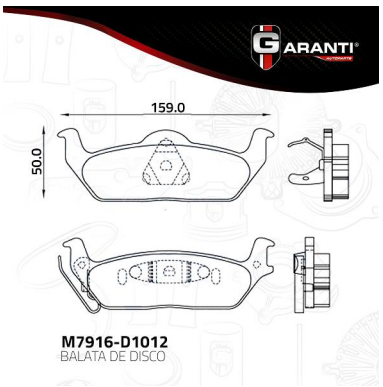

M7916-D1012.jpg

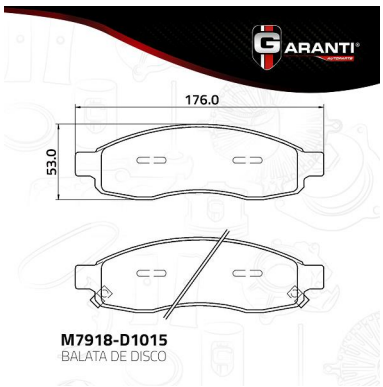

M7918-D1015.jpg

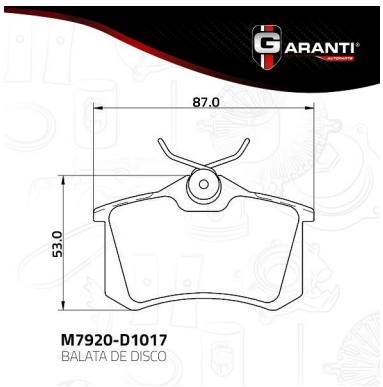

M7920-D1017.jpg

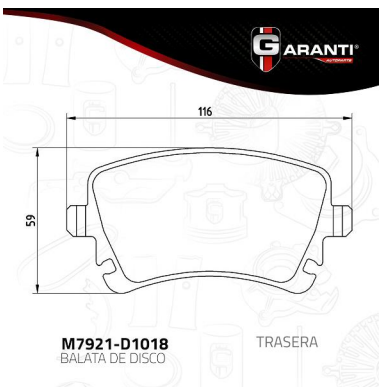

M7921-D1018.jpg

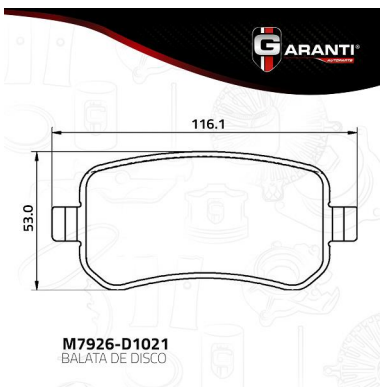

M7926-D1021.jpg

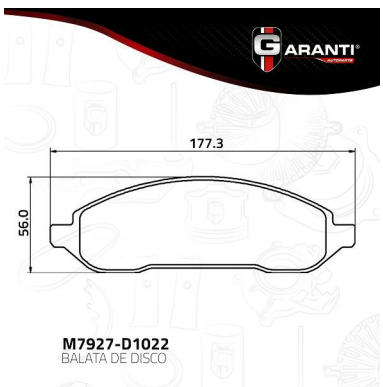

M7927-D1022.jpg

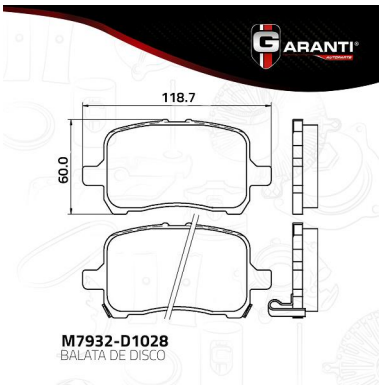

M7932-D1028.jpg

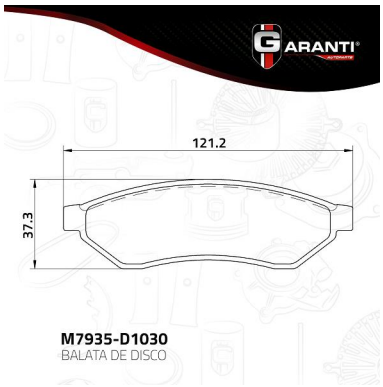

M7935-D1030.jpg

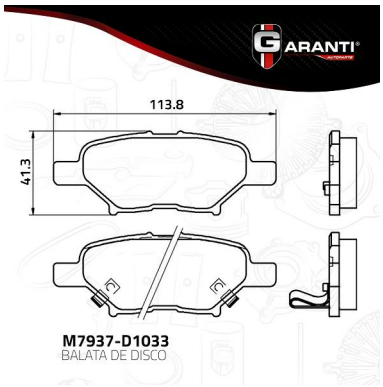

M7937-D1033.jpg

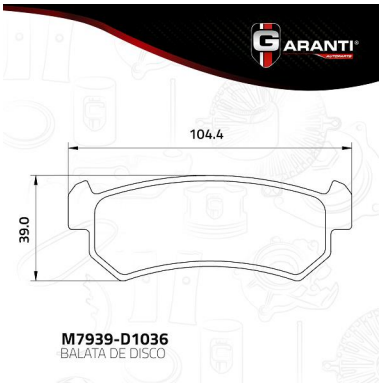

M7939-D1036.jpg

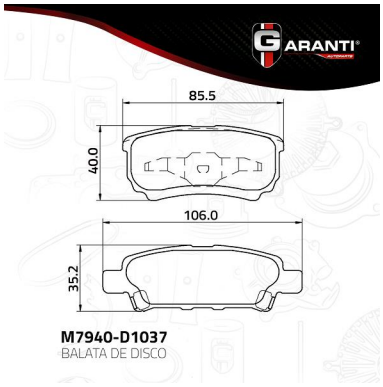

M7940-D1037.jpg

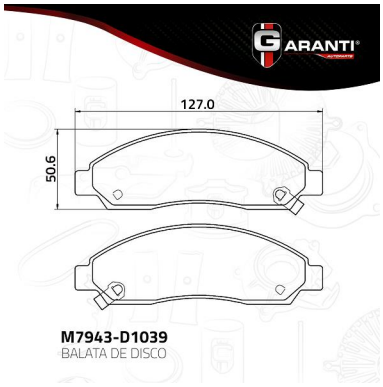

M7943-D1039.jpg

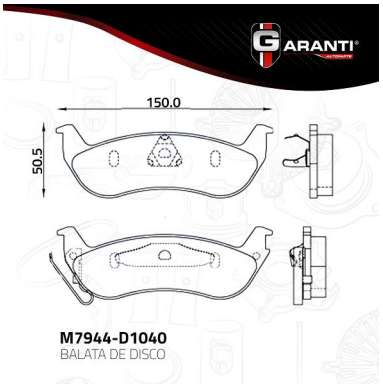

M7944-D1040.jpg



M7945-D1041.jpg

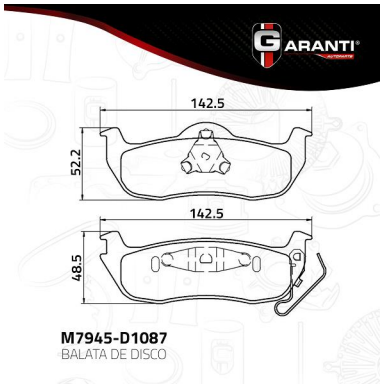

M7945-D1087.jpg

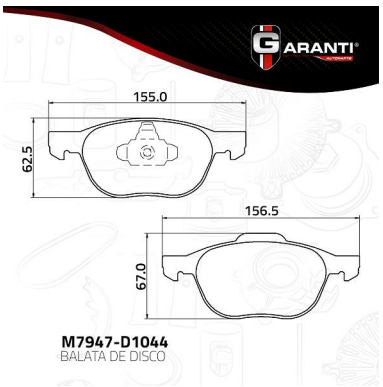

M7947-D1044.jpg

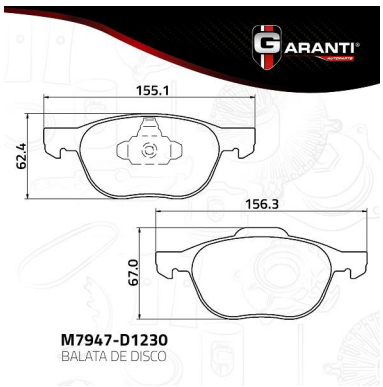

M7947-D1230.jpg

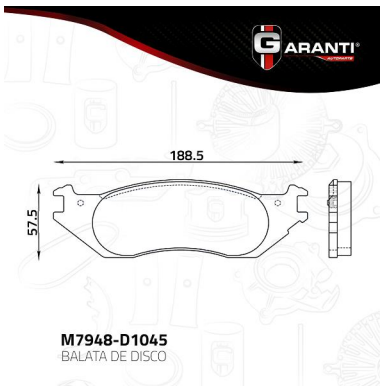

M7948-D1045.jpg

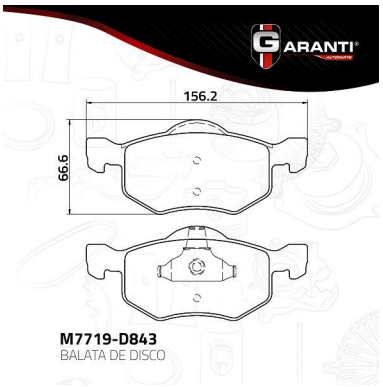

M7950-D1047.jpg

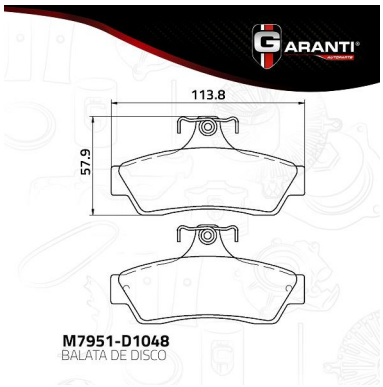

M7951-D1048.jpg

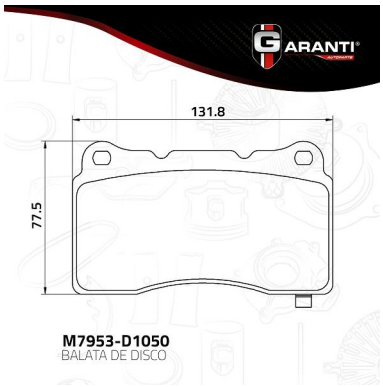

M7953-D1050.jpg



M7954-D960.jpg

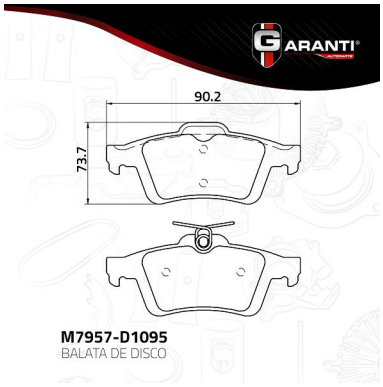

M7957-D1095.jpg



M7958-D1053.jpg

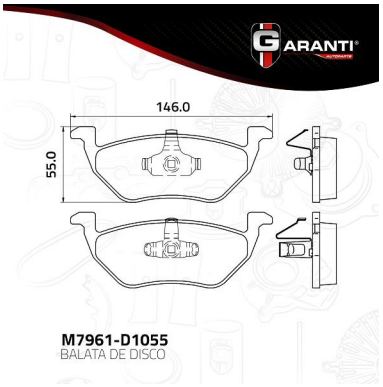

M7961-D1055.jpg

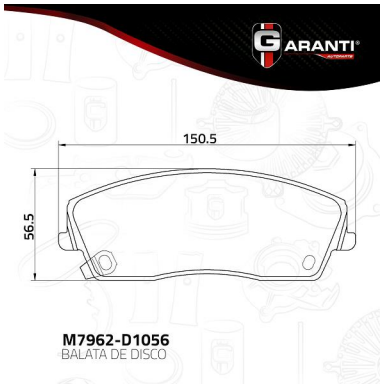

M7962-D1056.jpg

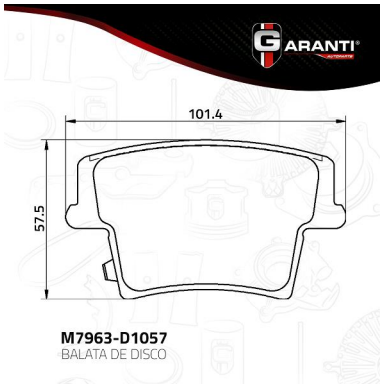

M7963-D1057.jpg

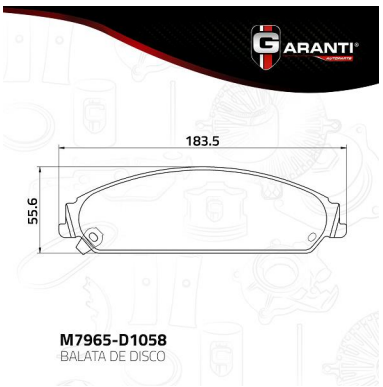

M7965-D1058.jpg

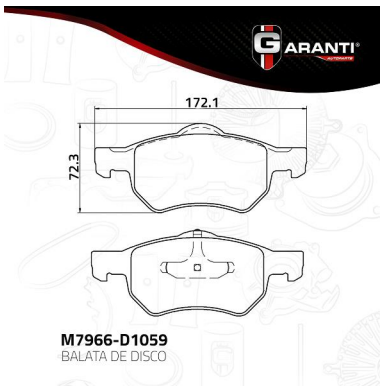

M7966-D1059.jpg

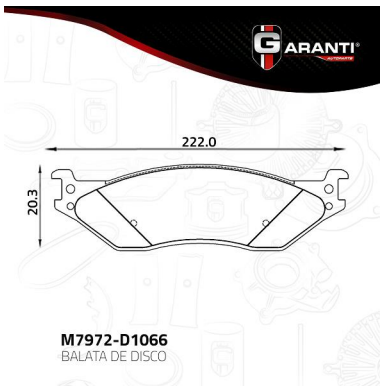

M7972-D1066.jpg

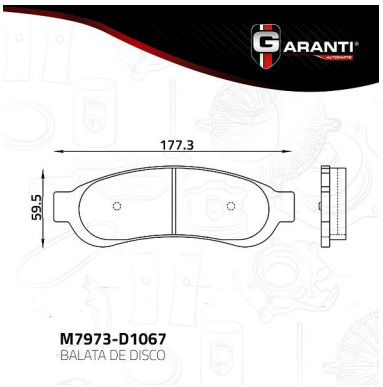

M7973-D1067.jpg

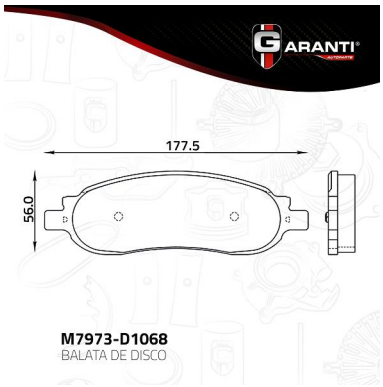

M7973-D1068.jpg

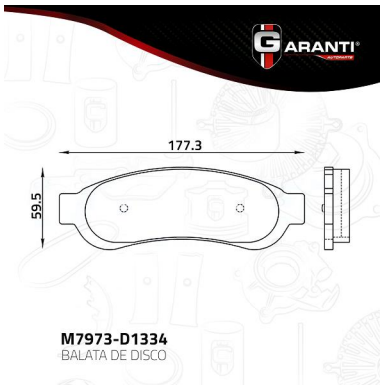

M7973-D1334.jpg

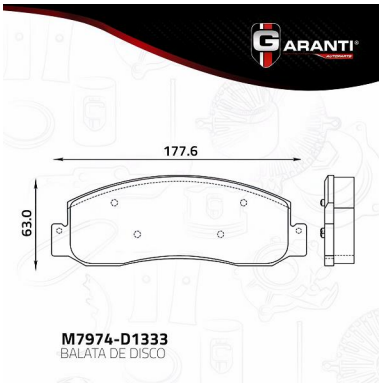

M7974-D1333.jpg

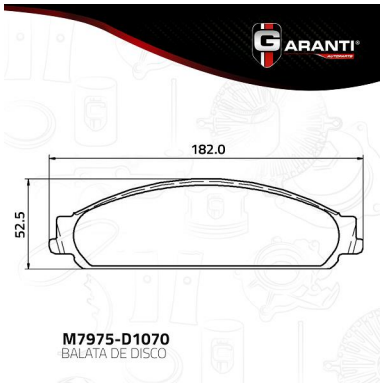

M7975-D1070.jpg

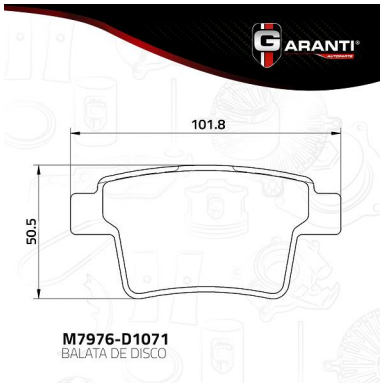

M7976-D1071.jpg

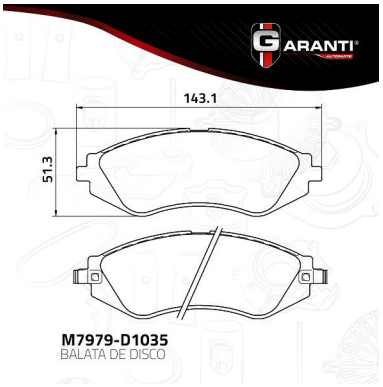

M7979-D1035.jpg

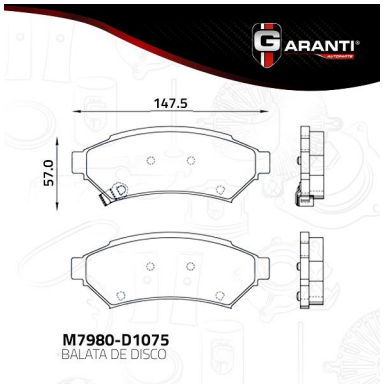

M7980-D1075.jpg

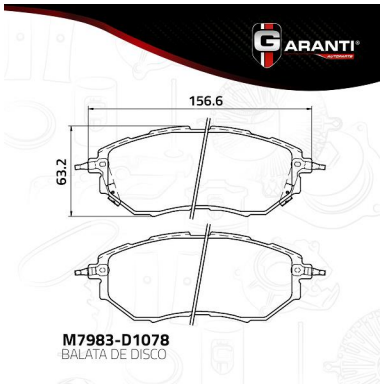

M7983-D1078.jpg

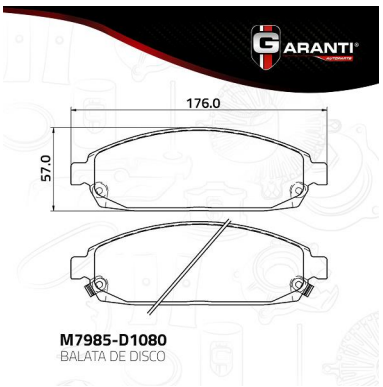

M7985-D1080.jpg

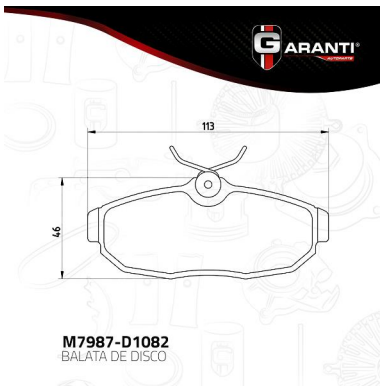

M7987-D1082.jpg

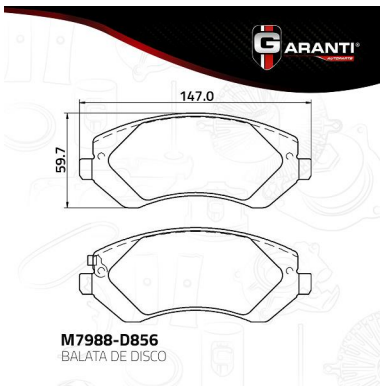

M7988-D856.jpg

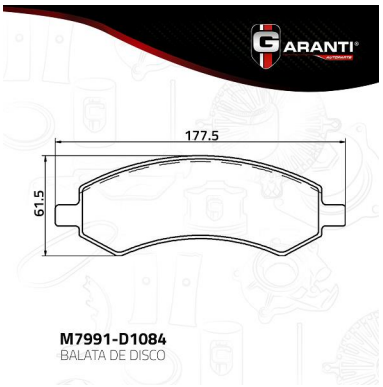

M7991-D1084.jpg

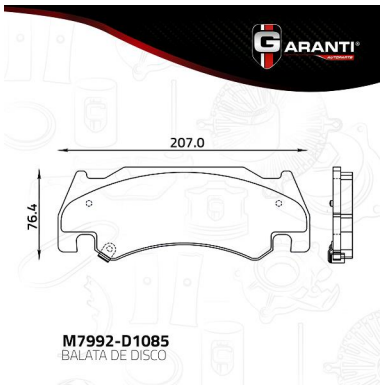

M7992-D1085.jpg

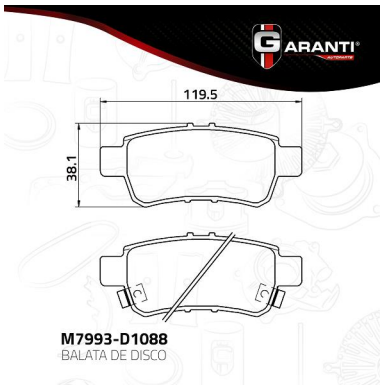

M7993-D1088.jpg

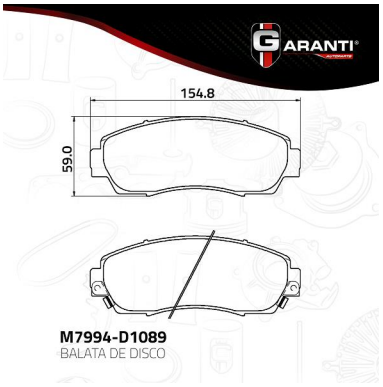

M7994-D1089.jpg

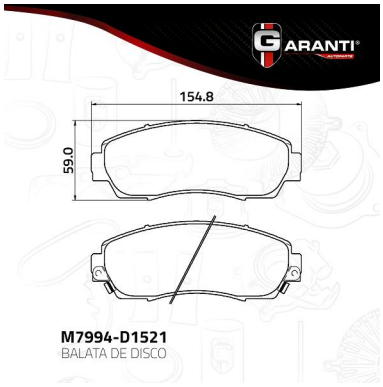

M7994-D1521.jpg

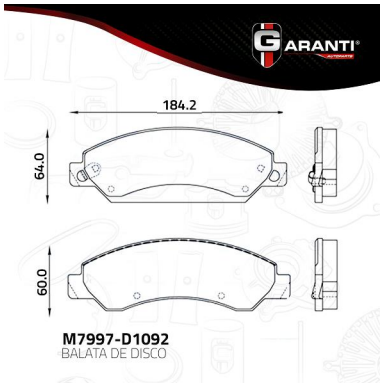

M7997-D1092.jpg

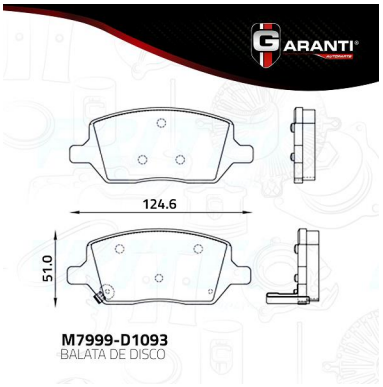

M7999-D1093.jpg

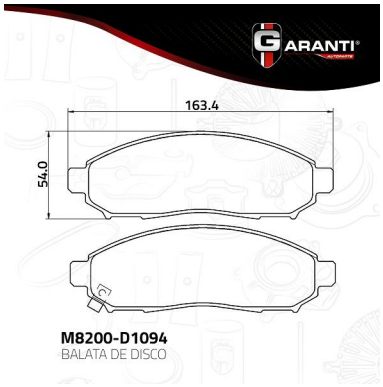

M8200-D1094.jpg

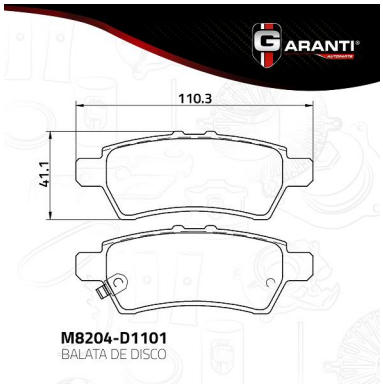

M8204-D1101.jpg

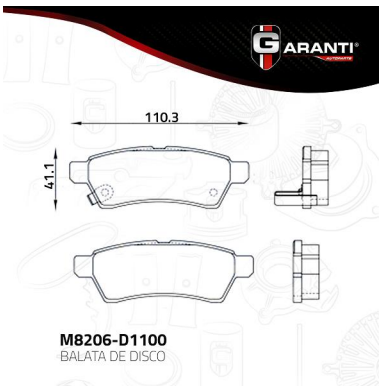

M8206-D1100.jpg

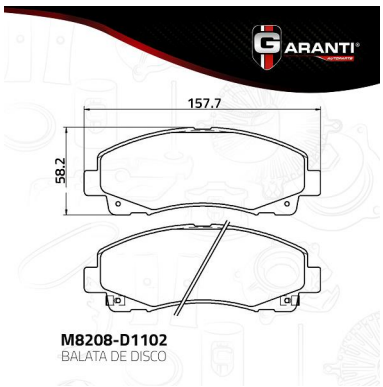

M8208-D1102.jpg

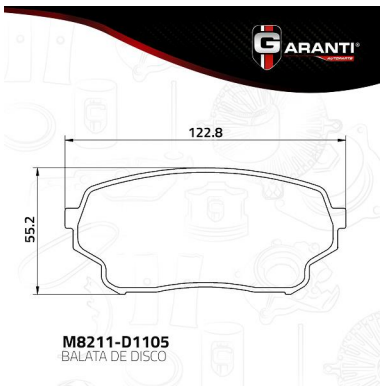

M8211-D1105.jpg

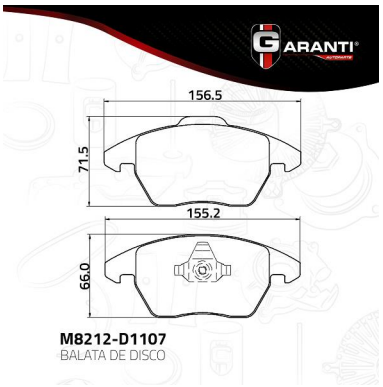

M8212-D1107.jpg

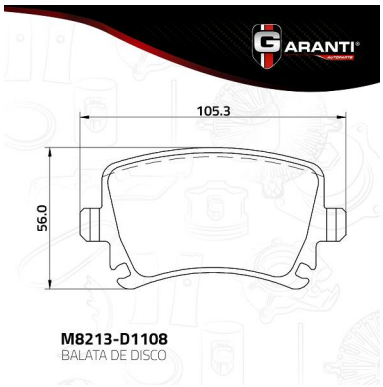

M8213-D1108.jpg

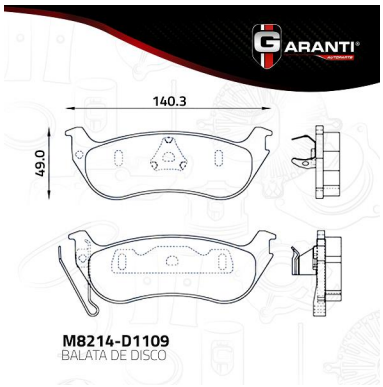

M8214-D1109.jpg

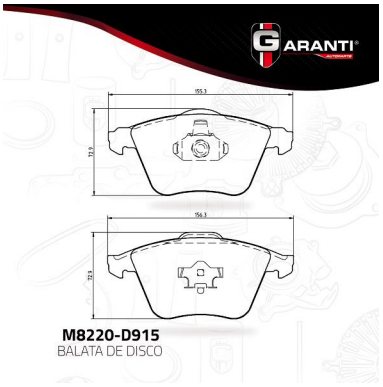

M8220-D915.jpg

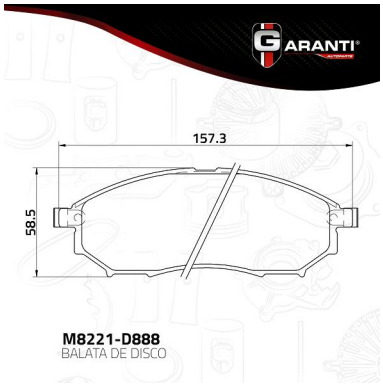

M8221-D888.jpg

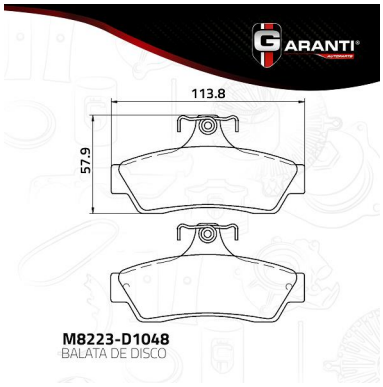

M8223-D1048.jpg



M8236-D1058.jpg

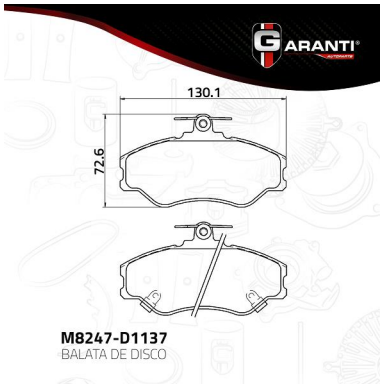

M8247-D1137.jpg



M8248-D973.jpg

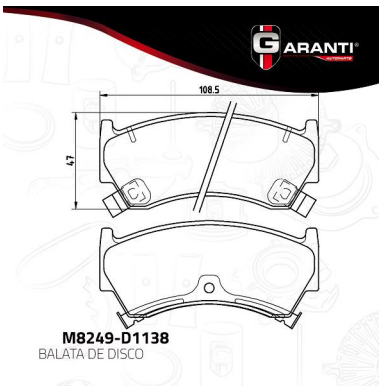

M8249-D1138.jpg

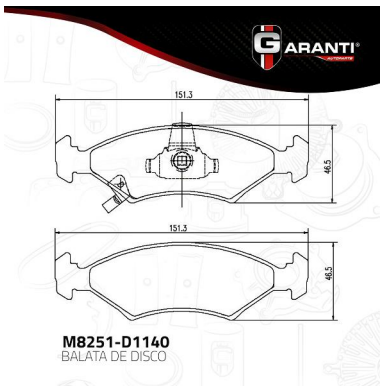

M8251-D1140.jpg

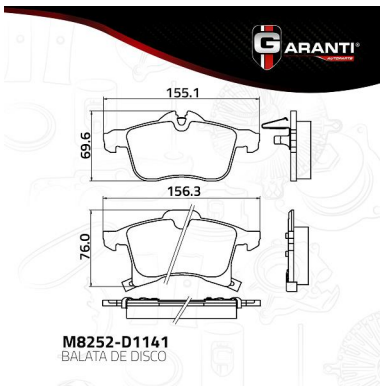

M8252-D1141.jpg

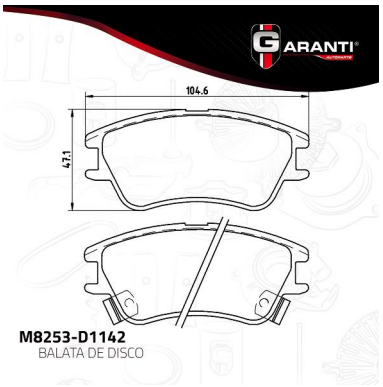

M8253-D1142.jpg



M8256-D1146.jpg

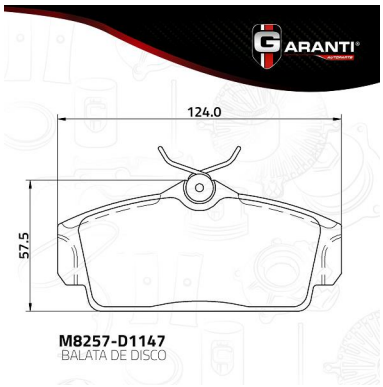

M8257-D1147.jpg

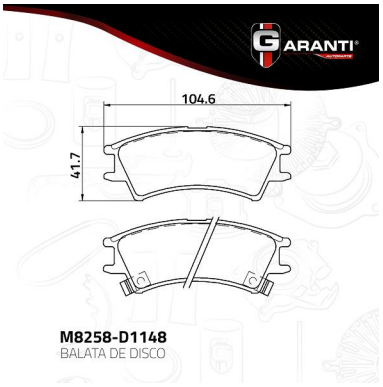

M8258-D1148.jpg

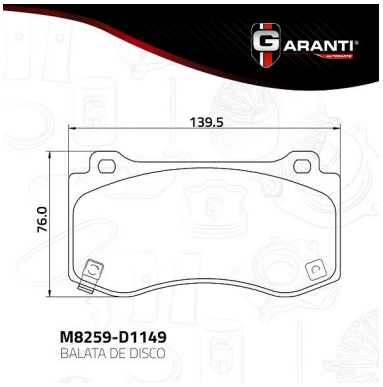

M8259-D1149.jpg

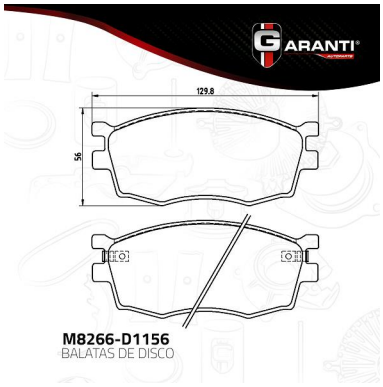

M8266-D1156.jpg

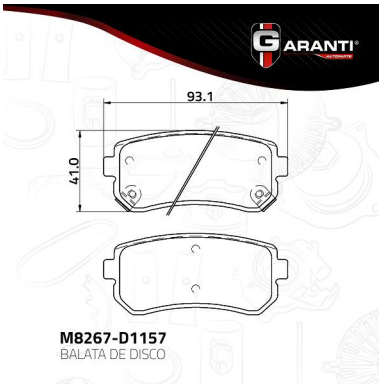

M8267-D1157.jpg

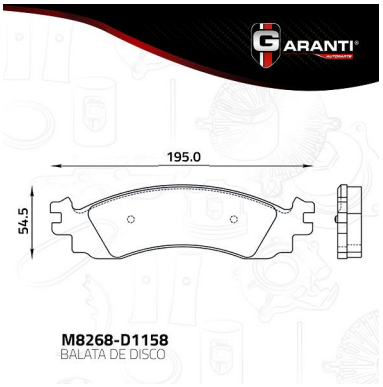

M8268-D1158.jpg

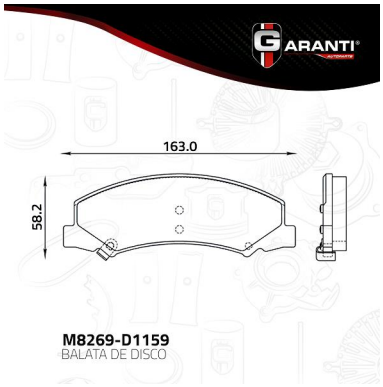

M8269-D1159.jpg

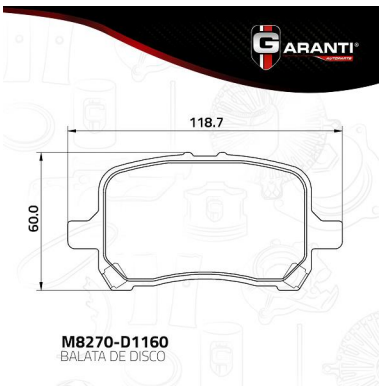

M8270-D1160.jpg

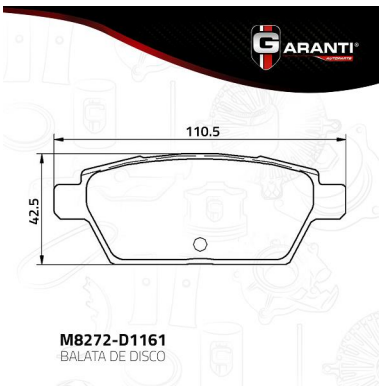

M8272-D1161.jpg

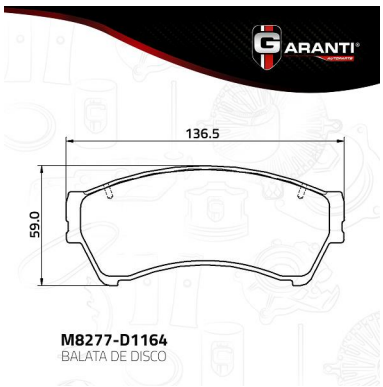

M8277-D1164.jpg



M8277-D1192.jpg

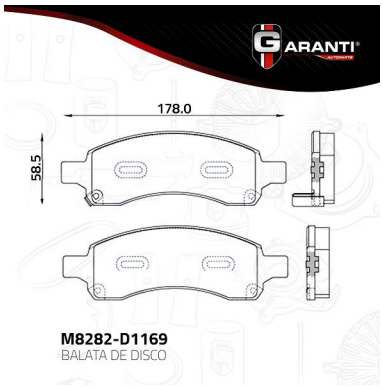

M8282-D1169.jpg

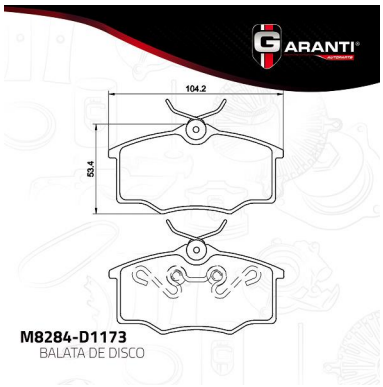

M8284-D1173.jpg

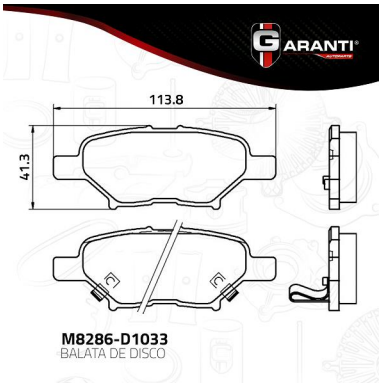

M8286-D1033.jpg

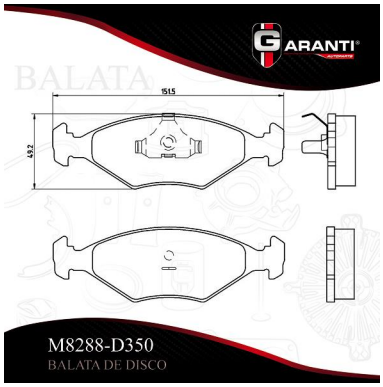

M8288-D350.jpg

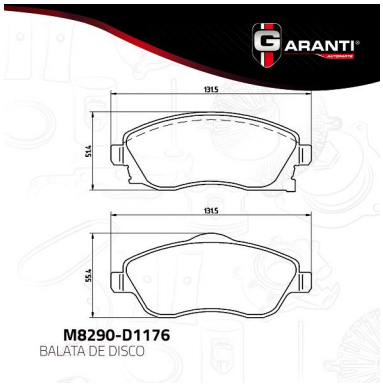

M8290-D1176.jpg

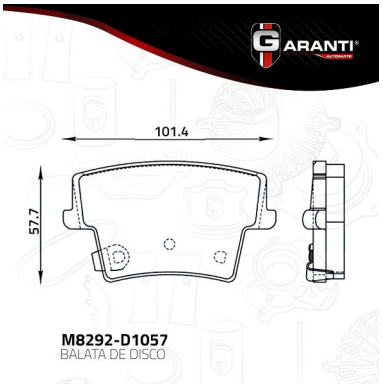

M8292-D1057.jpg

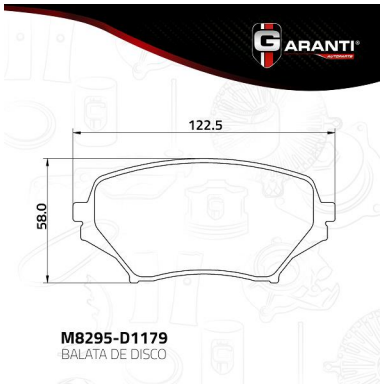

M8295-D1179.jpg

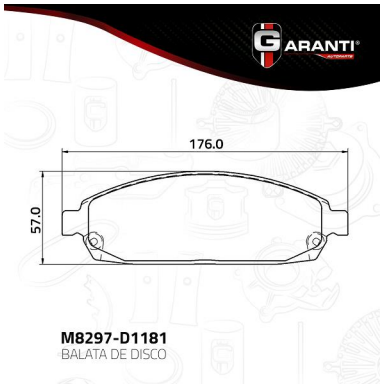

M8297-D1181.jpg

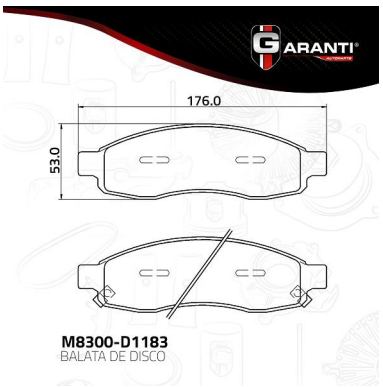

M8300-D1183.jpg

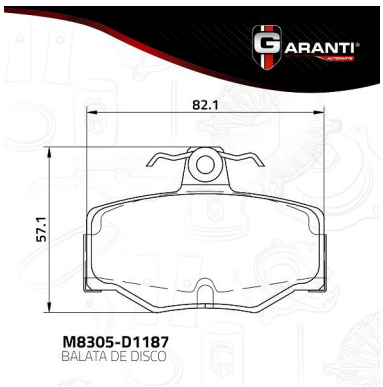

M8305-D1187.jpg

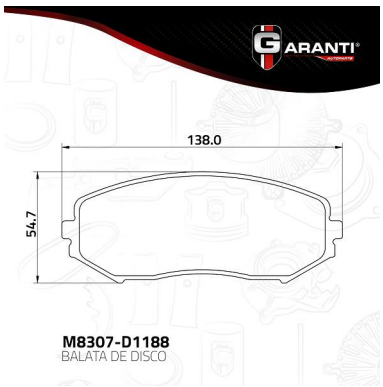

M8307-D1188.jpg

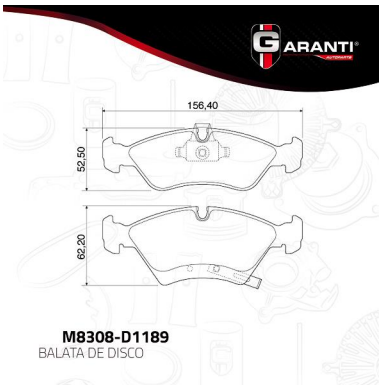

M8308-D1189.jpg

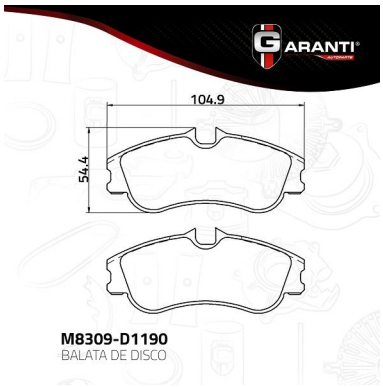

M8309-D1190.jpg

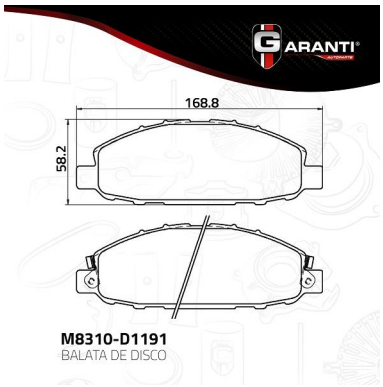

M8310-D1191.jpg

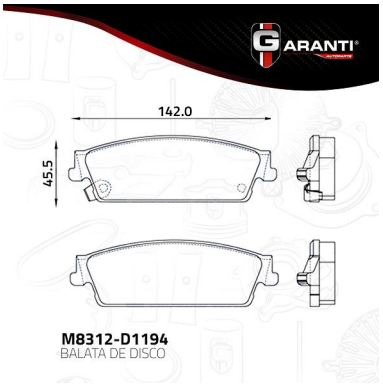

M8312-D1194.jpg

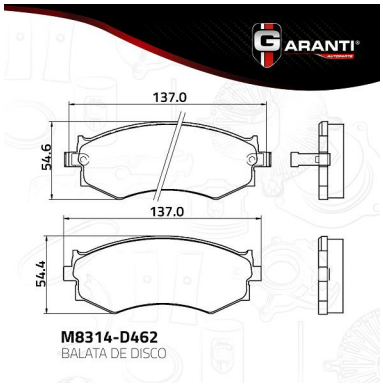

M8314-D462.jpg

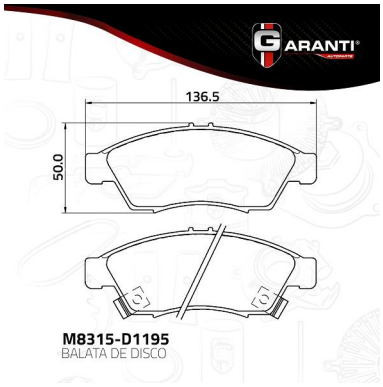

M8315-D1195.jpg

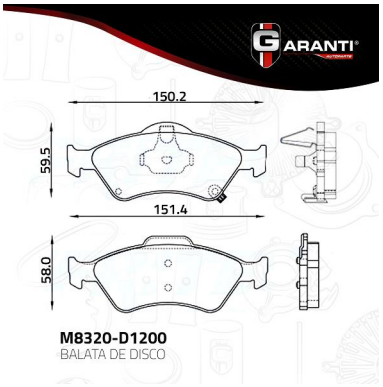

M8320-D1200.jpg

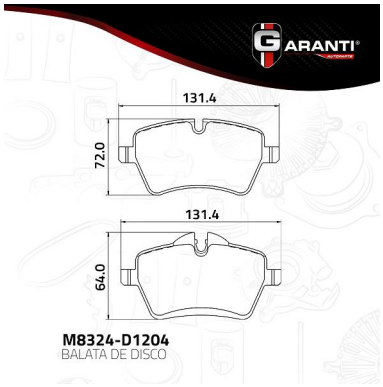

M8324-D1204.jpg

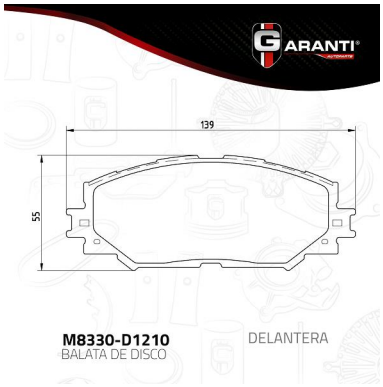

M8330-D1210.jpg

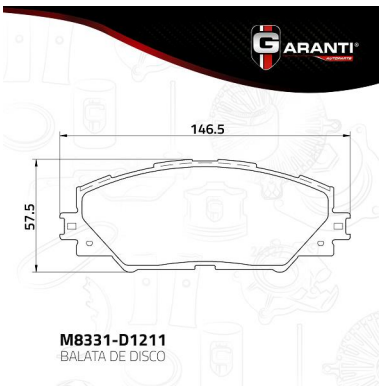

M8331-D1211.jpg

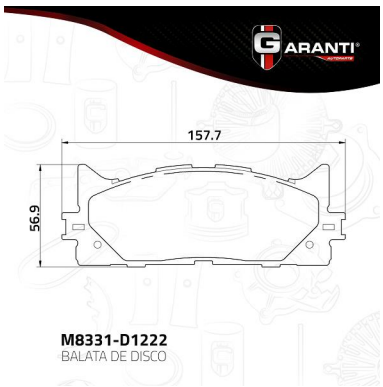

M8331-D1222.jpg

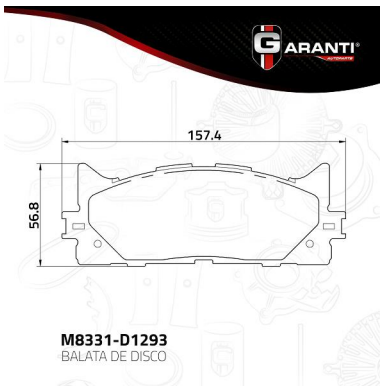

M8331-D1293.jpg

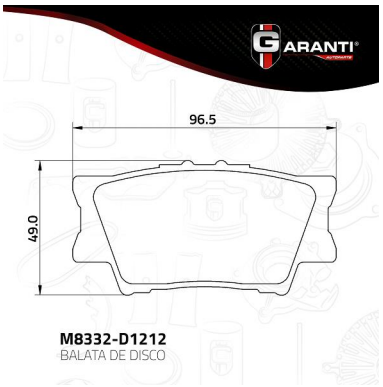

M8332-D1212.jpg



M8333-D1213.jpg

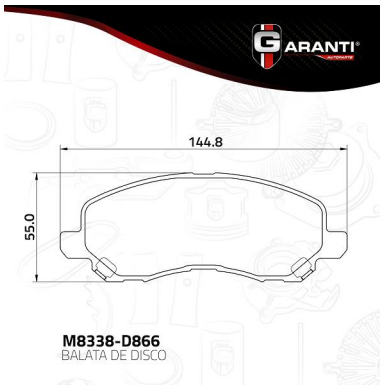

M8338-D866.jpg



M8381-D1264.jpg



M8382-D1265.jpg

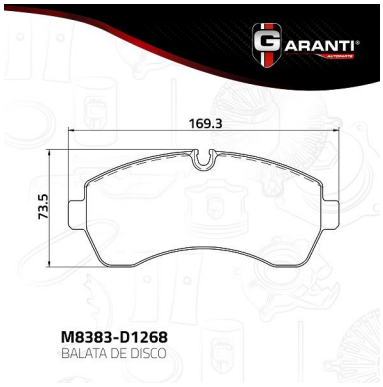

M8383-D1268.jpg

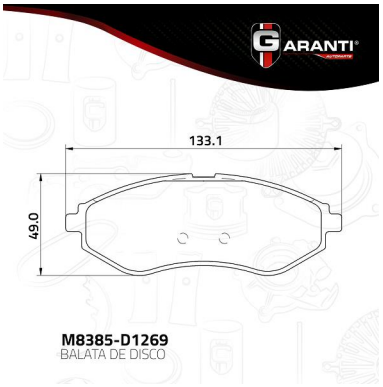

M8385-D1269.jpg

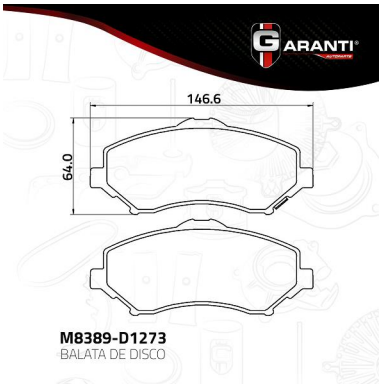

M8389-D1273.jpg

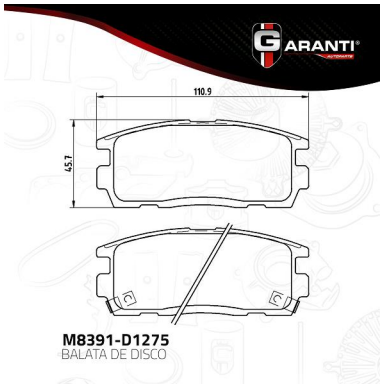

M8391-D1275.jpg

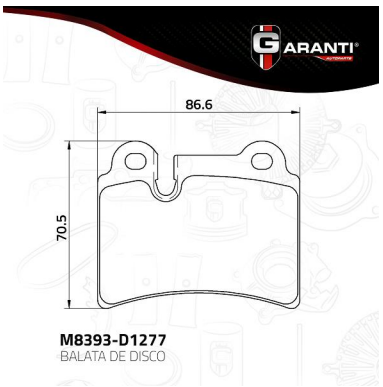

M8393-D1277.jpg

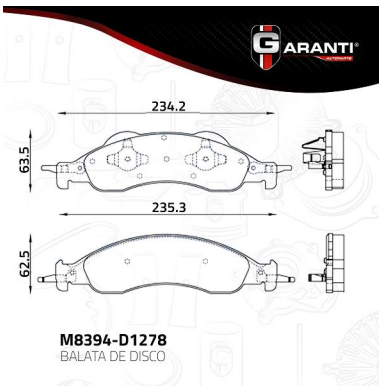

M8394-D1278.jpg

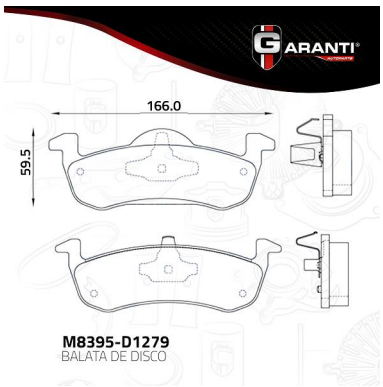

M8395-D1279.jpg

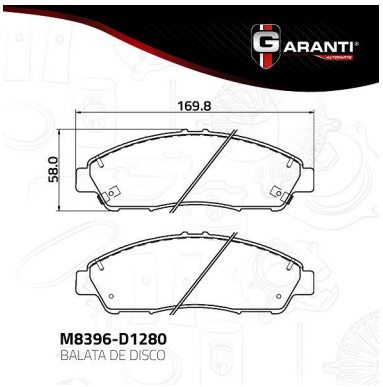

M8396-D1280.jpg

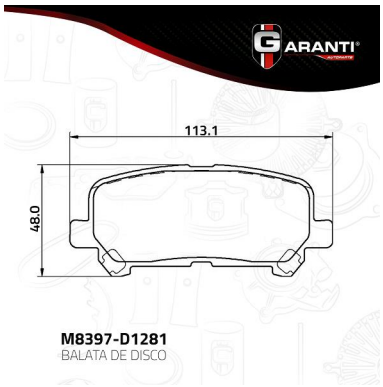

M8397-D1281.jpg

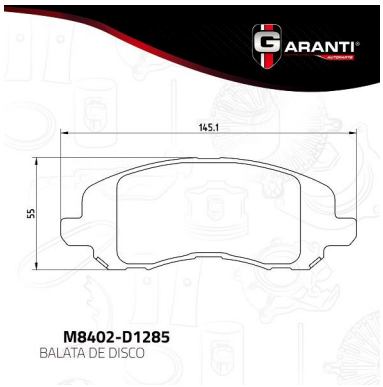

M8402-D1285.jpg

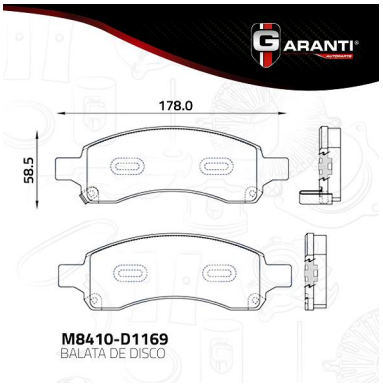

M8410-D1169.jpg

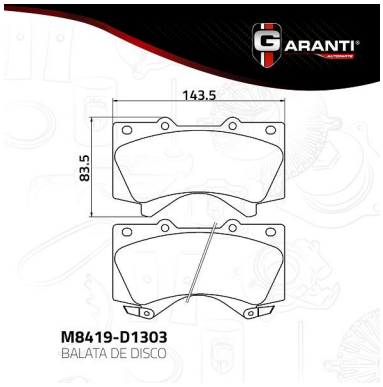

M8419-D1303.jpg

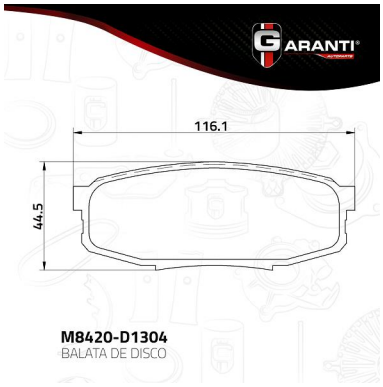

M8420-D1304.jpg

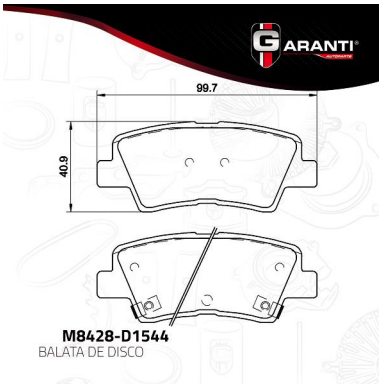

M8428-D1544.jpg

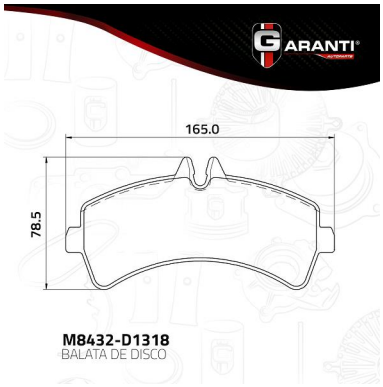

M8432-D1318.jpg

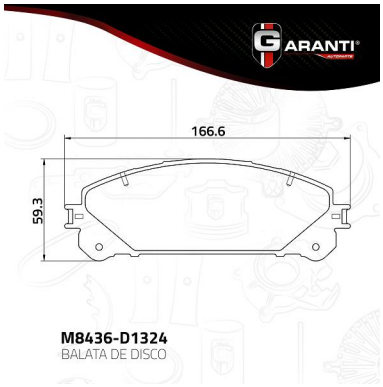

M8436-D1324.jpg

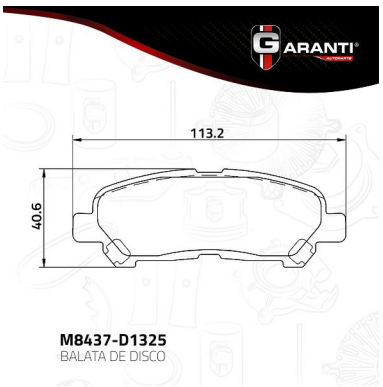

M8437-D1325.jpg

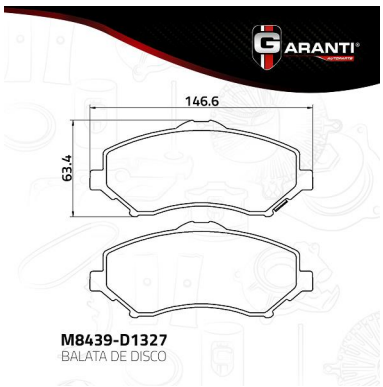

M8439-D1327.jpg

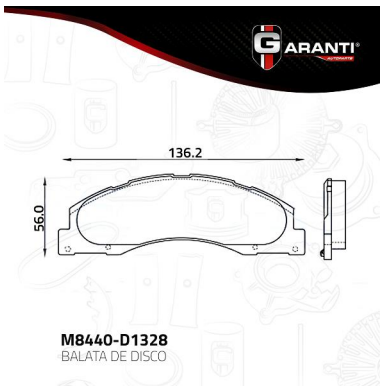

M8440-D1328.jpg

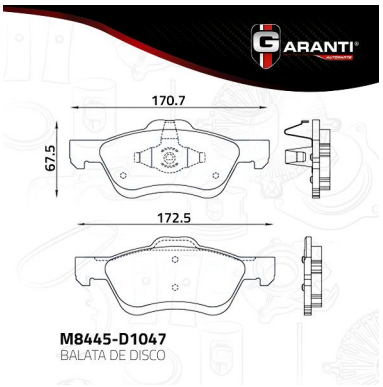

M8445-D1047.jpg

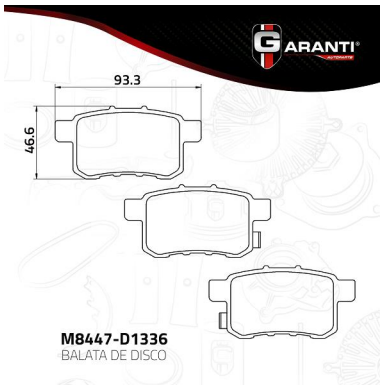

M8447-D1336.jpg

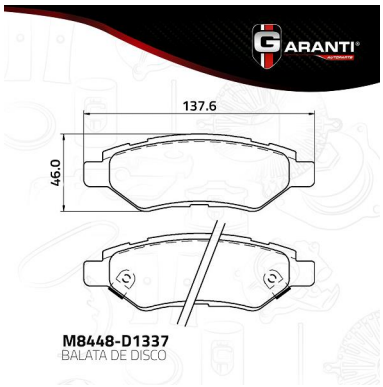

M8448-D1337.jpg

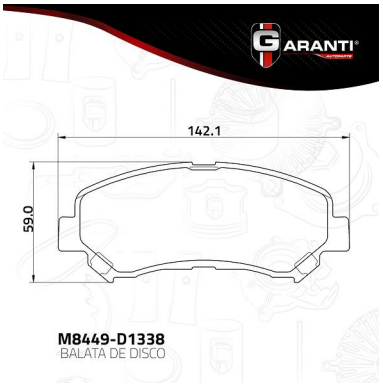

M8449-D1338.jpg

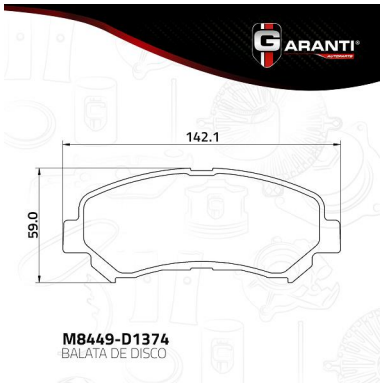

M8449-D1374.jpg

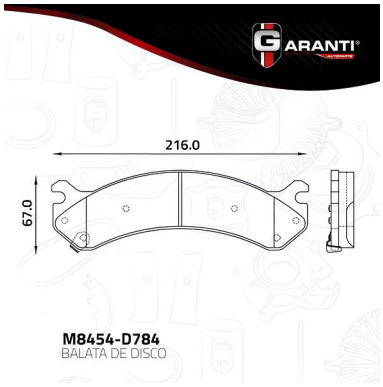

M8454-D784.jpg



M8463-D1423.jpg

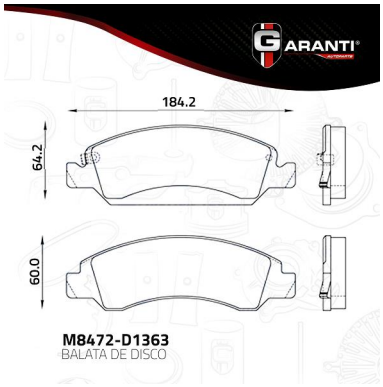

M8472-D1363.jpg

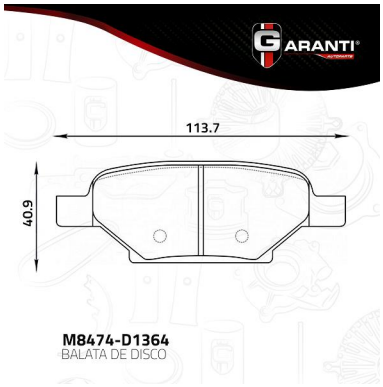

M8474-D1364.jpg

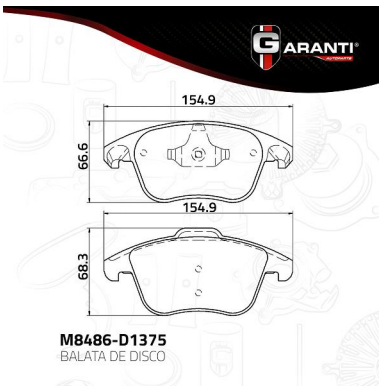

M8486-D1375.jpg



M8486-D1375SENS.jpg

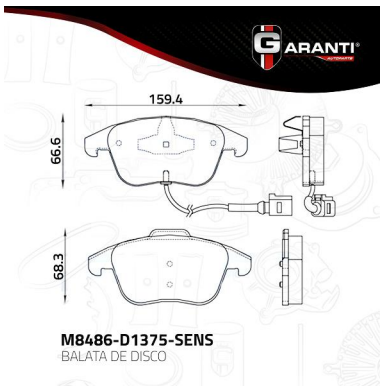

M8486-D1375-SENS.jpg

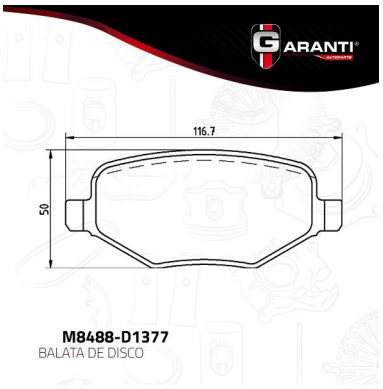

M8488-D1377.jpg

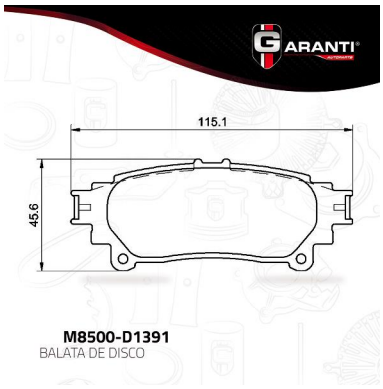

M8500-D1391.jpg

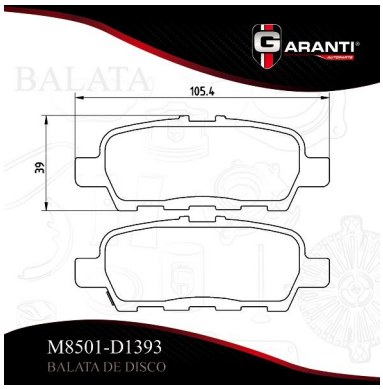

M8501-D1393.jpg

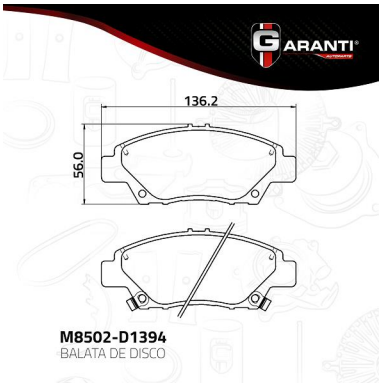

M8502-D1394.jpg

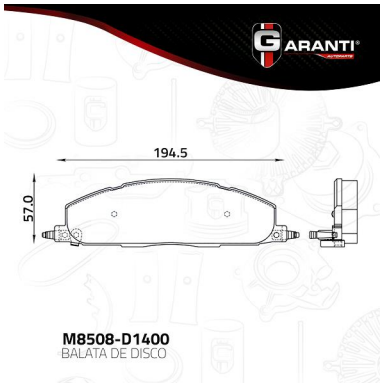

M8508-D1400.jpg

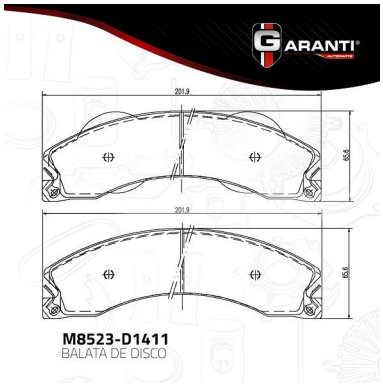

M8523-D1411.jpg

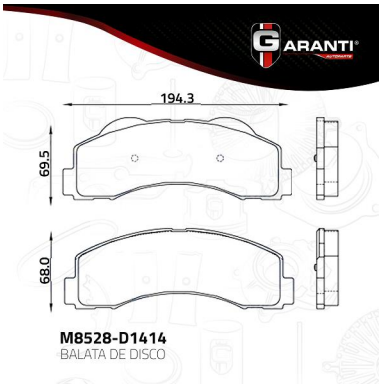

M8528-D1414.jpg

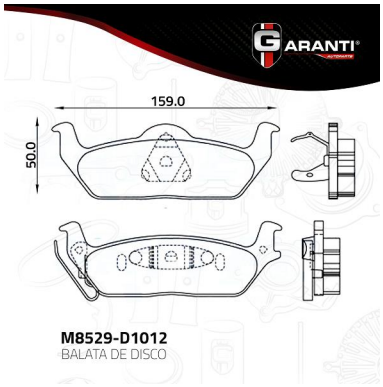

M8529-D1012.jpg

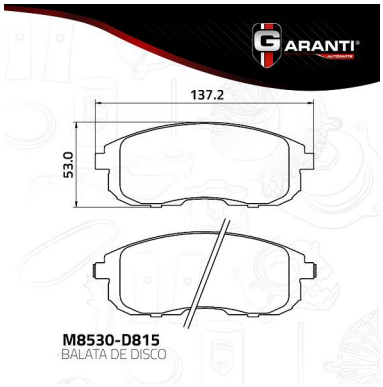

M8530-D815.jpg

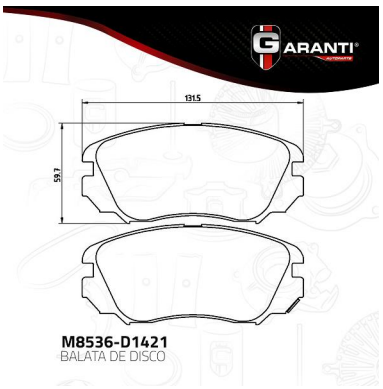

M8536-D1421.jpg

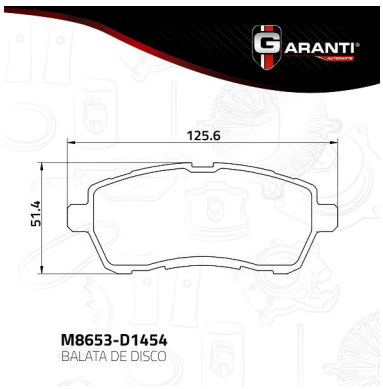

M8653-D1454.jpg

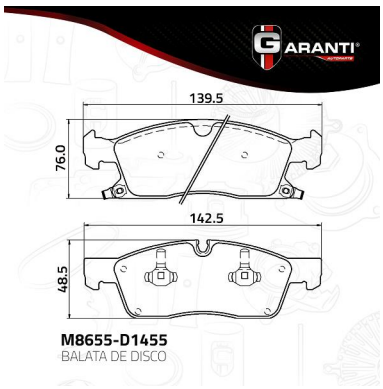

M8655-D1455.jpg



M8656-D1456.jpg

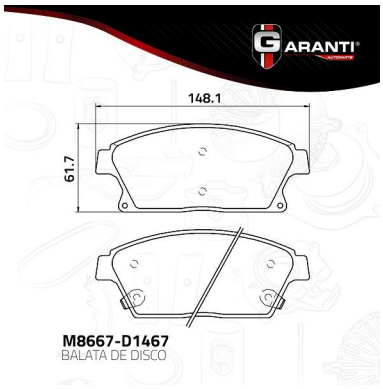

M8667-D1467.jpg

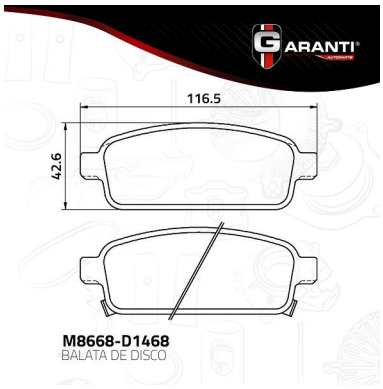

M8668-D1468.jpg

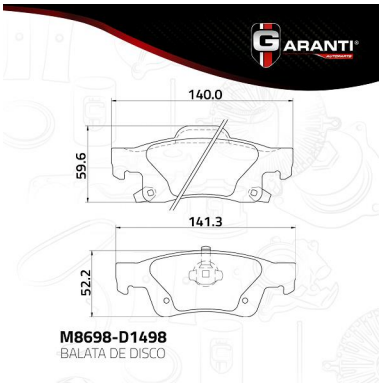

M8698-D1498.jpg



M8738-D1454.jpg



M8767-D1555.jpg

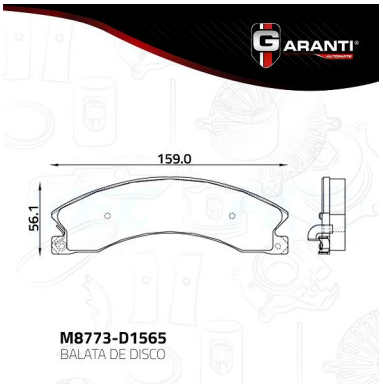

M8773-D1565.jpg

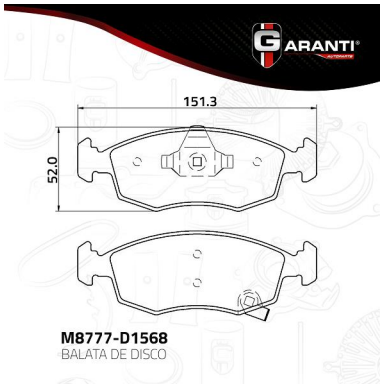

M8777-D1568.jpg

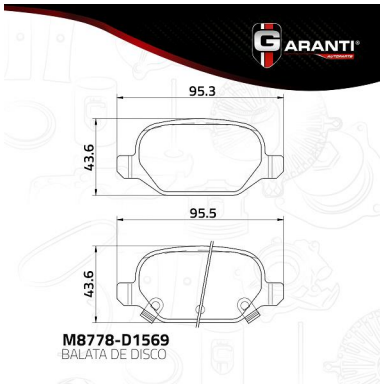

M8778-D1569.jpg

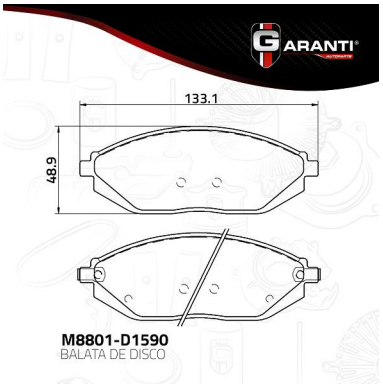

M8801-D1590.jpg

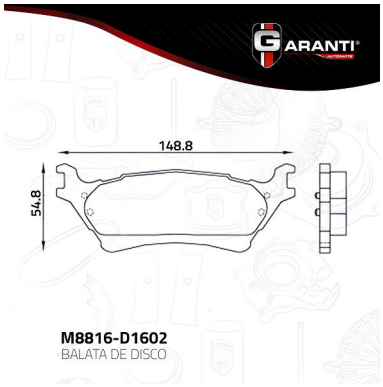

M8816-D1602.jpg

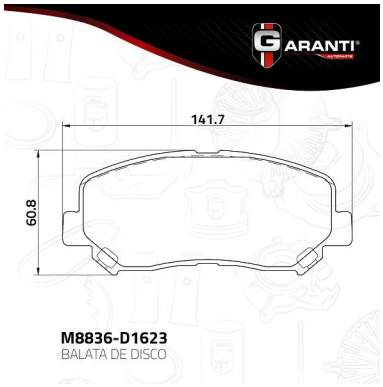

M8836-D1623.jpg

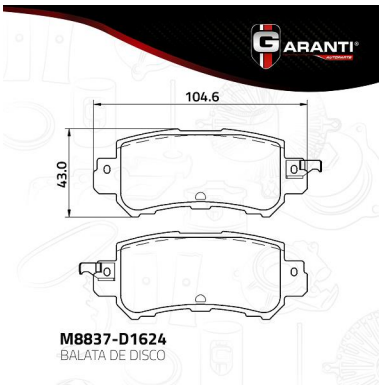

M8837-D1624.jpg

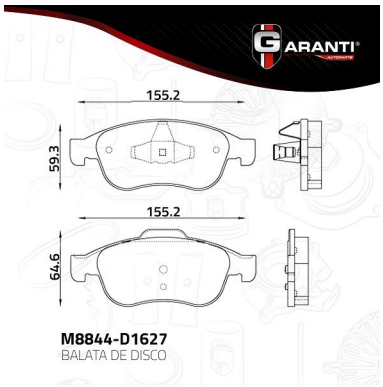

M8844-D1627.jpg



M8865-D1638.jpg

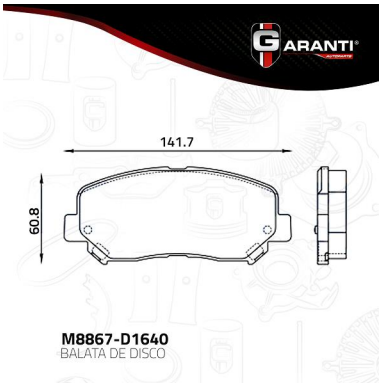

M8867-D1640.jpg

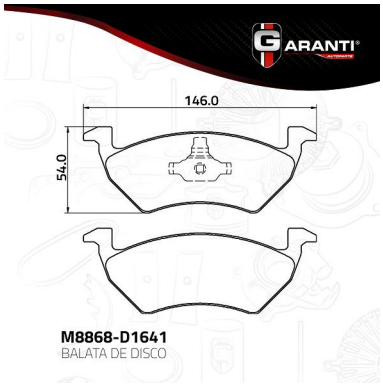

M8868-D1641.jpg

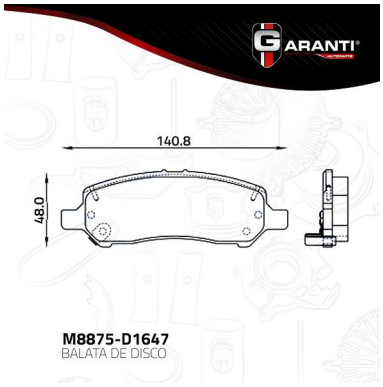

M8875-D1647.jpg

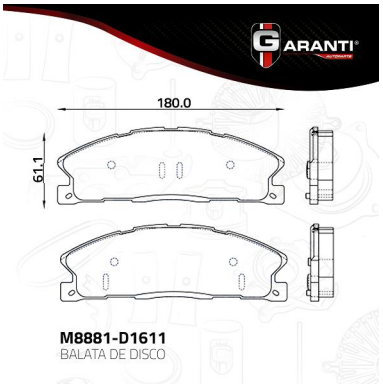

M8881-D1611.jpg

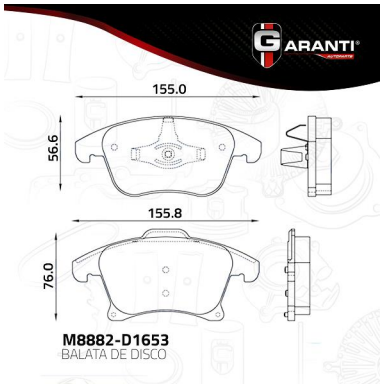

M8882-D1653.jpg



M8905-D1676.jpg



M8906-D1677.jpg

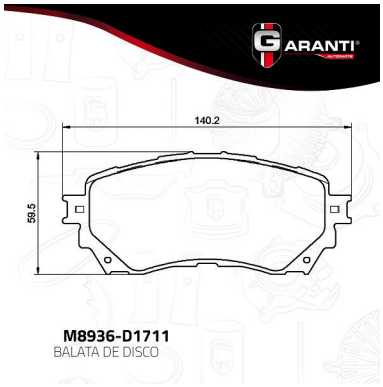

M8936-D1711.jpg

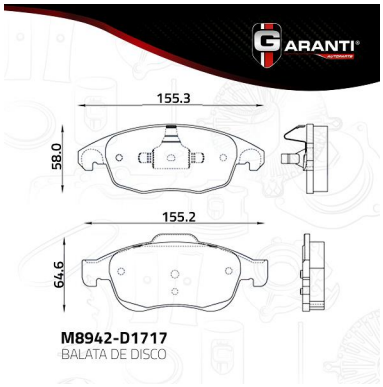

M8942-D1717.jpg

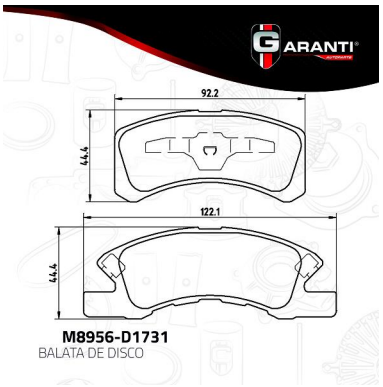

M8956-D1731.jpg



M9004-D177.jpg

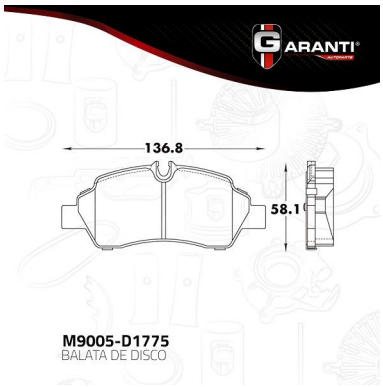

M9005-D1775.jpg

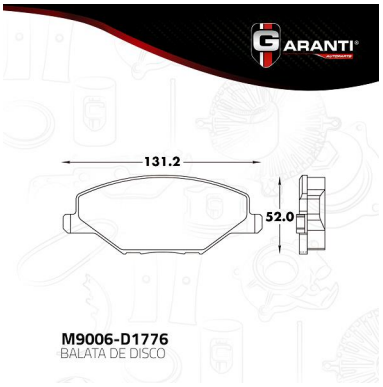

M9006-D1776.jpg

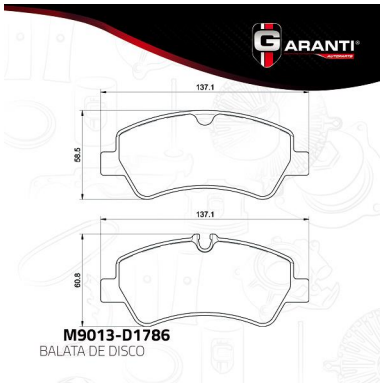

M9013-D1786.jpg

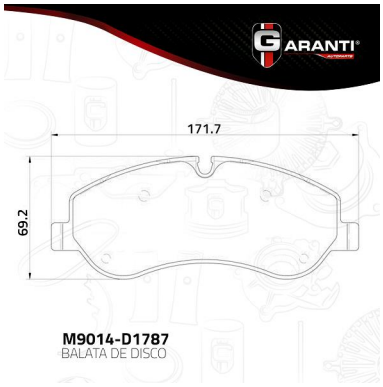

M9014-D1787.jpg



M9015-D1788.jpg

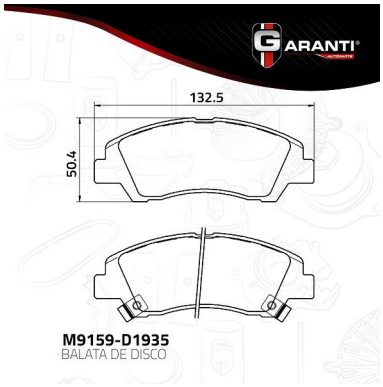

M9159-D1935.jpg

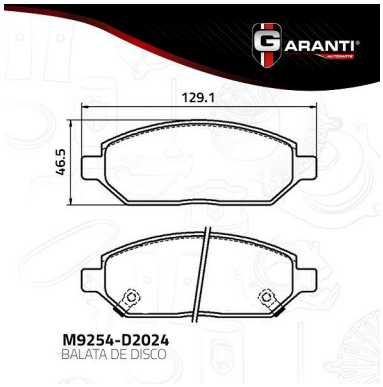

M9254-D2024.jpg

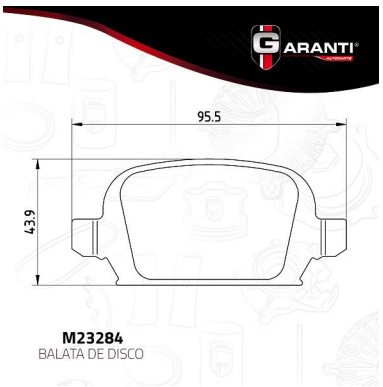

M23284.jpg

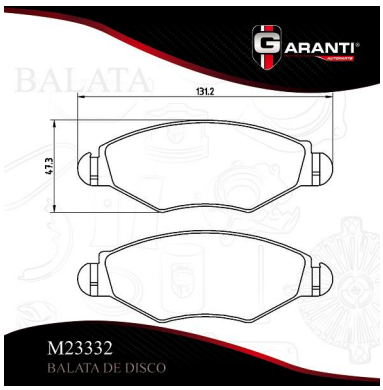

M23332.jpg

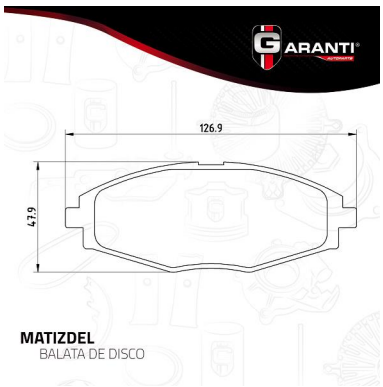

MATIZDEL.jpg

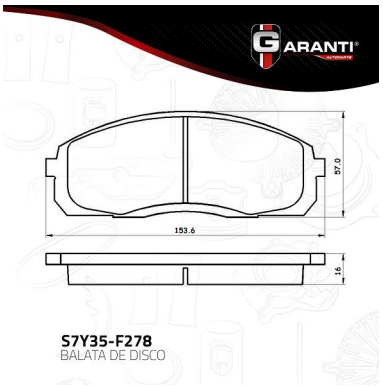

S7Y35-F278.jpg



S7Y71-F344.jpg



S8Y03-S464.jpg

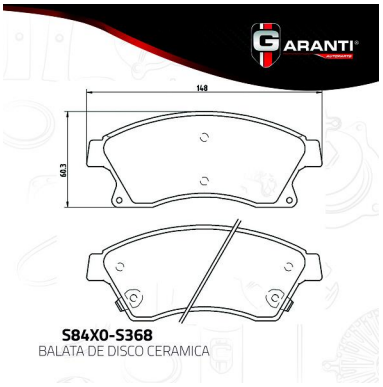

S84X0-S368.jpg



S84X6-S370.jpg



S728-S052.jpg



S7070-S154.jpg



S7125-S249.jpg



S7125-S387.jpg



S7170-S265.jpg



S7228-S333.jpg



S7342-S485.jpg



S7353-S473.jpg



S7358-S477.jpg



S7385-S506.jpg

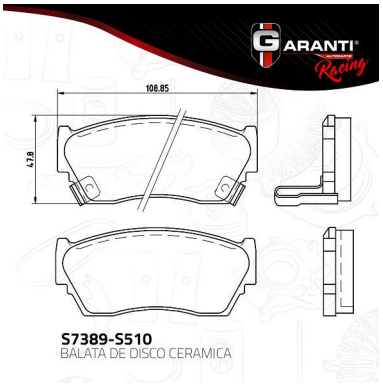

S7389-S510.jpg



S7403-S521.jpg



S7529-S649.jpg



S7545-S667.jpg



S7546-S668.jpg

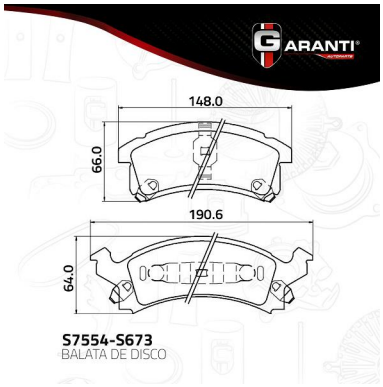

S7554-S673.jpg



S7563-S688.jpg



S7694-S821.jpg

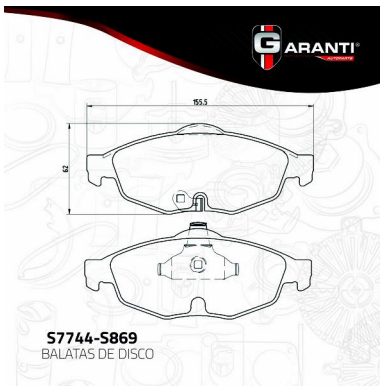

S7744-S869.jpg



S8528-S1414.jpg

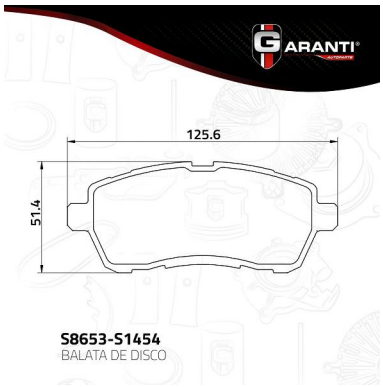

S8653-S1454.jpg



ZAFIRA.jpg